Instrukcja Obslugi

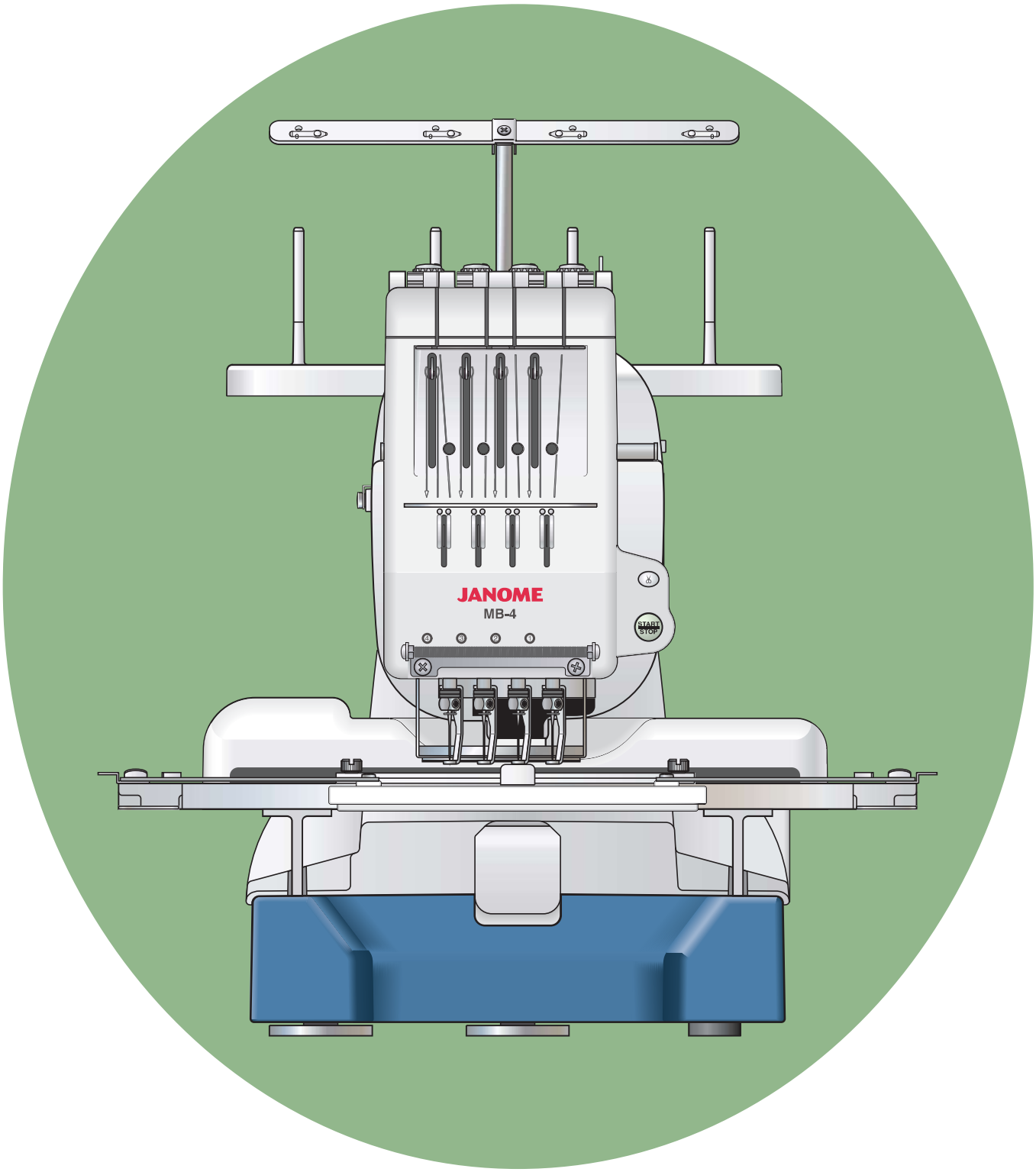

JANOME

MB-4

INSTRUKCJA BEZPIECZENSTWA

Maszyna nie jest przeznaczona do uzytku przez dzieci i osoby uposledzone umyslowo bez odpowiedniego nadzoru.

Podczas uzywania urzadzenia elektrycznego, nalezy zachowac podstawowe srodki ostroznosci, w szczegolnosci:
Przed uzyciem maszyny nalezy zapoznac sie z cala instrukcja.

UWAGA — Aby zmniejszyc ryzyko porazenia pradem:

1. Nie zostawiac samej maszyny podlaczonej do pradu. Zawsze wylaczac z kontaktu niezwlocznie po uzyciu oraz przed czyszczeniem.

UWAGA — Aby zmniejszyc ryzyko poparzen, pozaru, porazenia pradem:

1. Nie nalezy wykorzystywac maszyny jako zabawki. Zachowac szczegolna ostroznosc podczas uzywania maszyny przez dzieci.
2. Maszyna jest przeznaczona wylacznie do celu okreslonego w tej instrukcji.
3. Nigdy nie uzywac maszyny ktora ma uszkodzony przewod lub wtyczke, jezeli nie dziala prawidlowo, jesli zostala upuszczona lub uszkodzona lub wrzucona do wody.
   W celu sprawdzenia, naprawy, dostrojenia elektrycznych lub mechanicznych elementow, nalezy dostarczyc maszyne do najblizszego autoryzowanego sprzedawcy lub punktu serwisowego.
4. Nigdy nie uzywac maszyny z zamknietymi otworami wentylacyjnymi. Upewnic sie aby w otworach wentylacyjnych nie bylo klaczkow materialu, kurzu albo skrawkow materialu.
5. Nie wkladac zadnych przedmiotow do otworow w maszynie.
6. Nie uzywac na otwartym powietrzu
7. Nie uzywac maszyny podczas uzywania produktow w aerozolu lub tlenu.
8. Podlaczac maszyne wylacznie do prawidlowo uziemionego kontaktu. Patrz Instrukcja Uziemiania.
9. Aby wylaczyc nalezy ustawic wszytskie przelaczniki w pozycji off (“O”), nastepnie wyjac wtyczke z kontaktu.
10. Nie wylaczac pociagajac za przewod. Aby odlaczyc maszyne od kontaktu ciagnac za wtyczke nie za przewod.
11. Trzymac palce z dala od ruchomych czesci. Zachowac szczegolna uwage w pobluz igiel.
12. Nie uzywac skrzywionych igiel.
13. Nie trzymac tamborka podczas szycia - moze spowodowac zlamanie igly.
14. Wylaczyc maszyne (ustawic w pozycji (“o”)) podczas wykonywania czynnosci w poblizu igiel, takich jak nawlekanie nici, zmiana igly, wkladnie szpulki, itp.
15. Zawsze odlaczac maszyne od sieci elektrycznej podczas ingerencji w maszyne opisanych w tej instrukcji.

ZACHOWAC INSTRUKCJE

Zastrzega sie prawo do zmiany konstrukcji i specyfikacji bez uprzedzenia.

W ramach odzyskiwania surowcow wtornych, produkt nalezy podac bezpiecznemu przetworzeniu zgodnie z przepisami prawa krajowego odnoszacymi sie do produktow elektrycznych/elektronicznych. W razie watpliwosci poprosic sprzedwce o dodatkowe informacje (tylko Unia Europejska).

INSTRUKCJA UZIEMIENIA

Produkt musi byc uziemiony. W razie usterki lub uszkodzenia, uziemienie zapewnia ochrone przed pradem zmniejszajac ryzyko porazenia.
Produkt jest zaopatrzony w przewod z zyla uziemiajaca i wtyczke uziemiajaca.
Wtyczke nalezy wlozyc do wlasciwie zainstalowanego i uziemionego gniazdka zgodnie lokalnymi przepisami i zarzadzeniami.

UWAGA — niewlasciwe podlaczenie zyly uziemiajacej moze grozic porazeniem pradem.

1. Zyla, posiadajaca zielona izolacje albo zielona izolacje z zoltymi paskami jest zyla uziemiajaca.
2. Podczas naprawy pamietaj o odlaczeniu zrodla zasilania.

3. Jezeli instrukcja nie jest w pelni zrozumiala lub istnieja watpliwosci do do prawidlowego uziemienia produktu nalezy skonsultowac sie z wykwalifikowanym elektrykiem lub serwisantem.
   Nie nalezy modyfikowac wtyczki dolaczonej do produktu jezeli wtyczka nie pasuje do kontaktu, nalezy zwrocic sie do do wykwalifikowanego elektryka o zamontowanie wlasciwego kontaktu.
4. Produkt jest dostowany do pradu o napieciu nominalnym 220-230V, posiada wtyczke uziemiajaca widoczna na Rys. A. Tymczasowy adapter, ktory wyglada jak na Rys. C, moze zostac uzyty do polaczenia gniazdka dwu wejsciowego jak na Rys.B. Jesli nie masz dostepnu do poprawnie uziemionej instalacji elektrycznej ,tymczasowy adapter moze byc uzyty dopiero gdy wykfalifikowany elektryk zainstaluje takowa instalacje.
   Zielona plytka wystajaca z adaptera musi bys polaczona ze stalym uziemieniem.

Rys. A

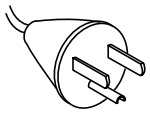

Rys.B

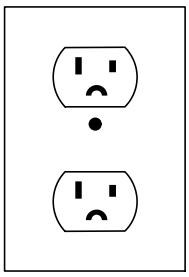

Rys.C

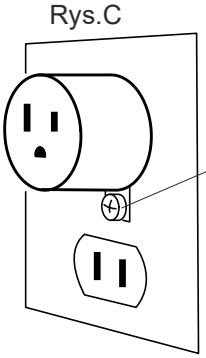

Rys.C

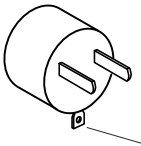

www.eti.com.pl www.eti.com.pl www.eti.com.pl www.eti.com.pl www.eti.com.pl www.eti.com.pl

SPIS TRESCI

ROZDZIAL 1. PRZYGOTOWANIE MASZYNY
Instalacja Maszyny..... 2
Regulacja stopek..... 3
Usuniecie blokady glowek..... 3
Nazwy czesci..... 5
Zapasowy panel kontrolny..... 6
Jednostka RCS (opcja)..... 6
Podstawowe akcesoria..... 7
Montaz podstawki na szpulki..... 9
Montaz szpul..... 10
Ustawianie stozka szpuli..... 10
Ustawianie szpuli..... 10
Instalowanie wspornika tamborka..... 11
Montaz jednostki RCS (opcja) 12
Podlaczanie zrodla zasilania..... 13
Bezposrednie polaczenie z komputerem PC..... 14
Nic szpulkowa..... 15
Stabilizatory..... 15
Nawijanie szpuli..... 16
Wyciaganie bebenka..... 17
Umieszczanie szpuli..... 17
Montaz bebenka..... 18
Nawlekanie igly..... 19
Nawlekanie igly podrecznym nawlekaczem..... 21
Ustawianie tkaniny w tamborku..... 22
Ustawianie tamborka..... 23
Dostosowanie uchwytow tamborka dla dodtakowych tamborkow..... 23

ROZDZIAL 2. PODSTAWOWE OPERACJE
Podstawowe operacje zapasowym panelem 24
Klawisze operacyjne maszyny..... 24
Wyswietlacz LCD..... 25
Ustawienia maszyny..... 26
Rozpoczecie haftowania..... 27
Wyciaganie tamborka..... 29
Regulacja naprezenia nici..... 30
Regulacja naprezenia nici dolnej..... 30
Wymiana igly..... 31
Podstawowe operacje jednostki RCS..... 32
Klawisze operacyjne maszyny..... 32
Klawisze funkcyjne..... 33
Filmy pomocnicze..... 34
Odlaczanie jednostki RCS..... 35

ROZDZIAL 3. ZAAWANSOWANE OPERACJE NA JEDNOSTCE RCS.
Wybor dostepnych wzorw haftow..... 36
Wybor wbudowanych wzorow..... 37
Reczne przypisanie kolorow..... 39
Monogramy..... 40
Przyciski funkcyjne..... 41
Wpisywanie znakow..... 42
Zapisywanie monogramu..... 42
Korekta tekstu..... 43
Wyrownanie monogramu..... 44
Monogramy wielokolorowe..... 45
Edycja..... 46
Funkcje edycji..... 47
Wybor tamborka..... 47
Przemieszczanie wzoru..... 47
Rozmiar haftu..... 47
Obracanie wzoru..... 48
Usuwanie haftu..... 48
Zapisywanie pliku..... 48
Duplikacja wzoru..... 49
Odwracanie haftu..... 49
Monogramy w luku..... 50
Ustawianie kolorow..... 51
Laczenie wzorow i napisow..... 52
Rozpoczecie haftowania..... 55
Dokonywanie zmian za pomoca zastepczego panelu sterujacego..... 57
Kontrola dzwieku brzeczyka..... 57
Tryb ekonomiczny..... 57
Numer ID maszyny..... 57
Formatowanie pamieci..... 58
Przywracanie ustawien domyslnych..... 58
Maksymalna predkosc haftowania..... 58
Wybor nitki..... 58
Przypomnienie ON/OFF..... 59
Ignorowanie krotkich sciegow..... 59
Ustawianie dlugosci ogonka..... 59
Ustawianie czulosci czujnika nici..... 59
Trymowanie przeskakujacej nitki..... 60
Prog trymowania przeskakujacej nitki..... 60
Dopasowanie ustawien za pomoca opcjonalnej jednostki RCS..... 61
Wybor jezyka..... 69
Menadzer plikow..... 70
Zapisywanie wzoru do pliku..... 70
Tworzenie nowego folderu..... 71
Otwieranie pliku..... 72
Usuwanie folderu..... 73
Usuwanie pliku..... 73

ROZDZIAL 4. DODATKOWE ARTYKULY
Karta PC..... 74
Pamiec USB..... 75
Naped CD-ROM..... 76

ROZDZIAL 5. KONSERWACJA
Czyszczenie chwytacza..... 77
Czyszczenie Mechanizmu Automatycznego Noza.. 78
Oliwienie..... 79
Komunikaty bledu..... 80
Rozwiazywanie problemow..... 81

www.eti.com.pl www.eti.com.pl www.eti.com.pl www.eti.com.pl www.eti.com.pl www.eti.com.pl

ROZDZIAL 1. PRZYGOTOWANIE MASZYNY

Instalacja maszyny

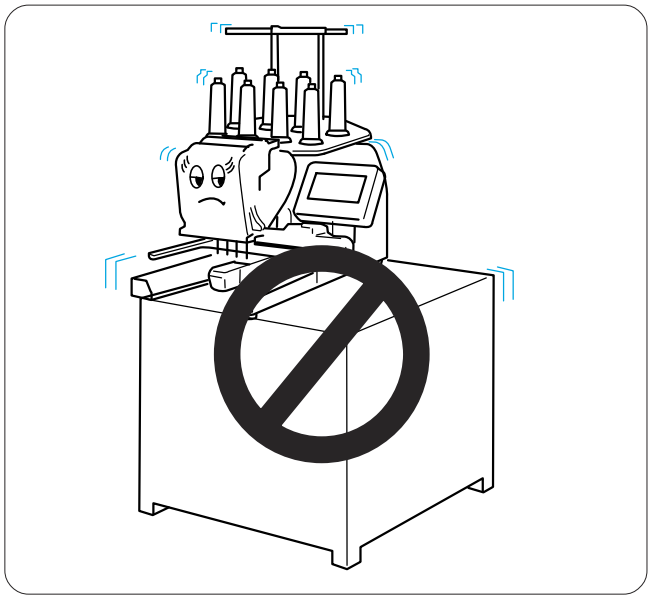

Umiesc maszyne na plaskiej i stabilnej powierzchni takiej jak mocny stol ktory wytrzyma wage i wibracje maszyny.

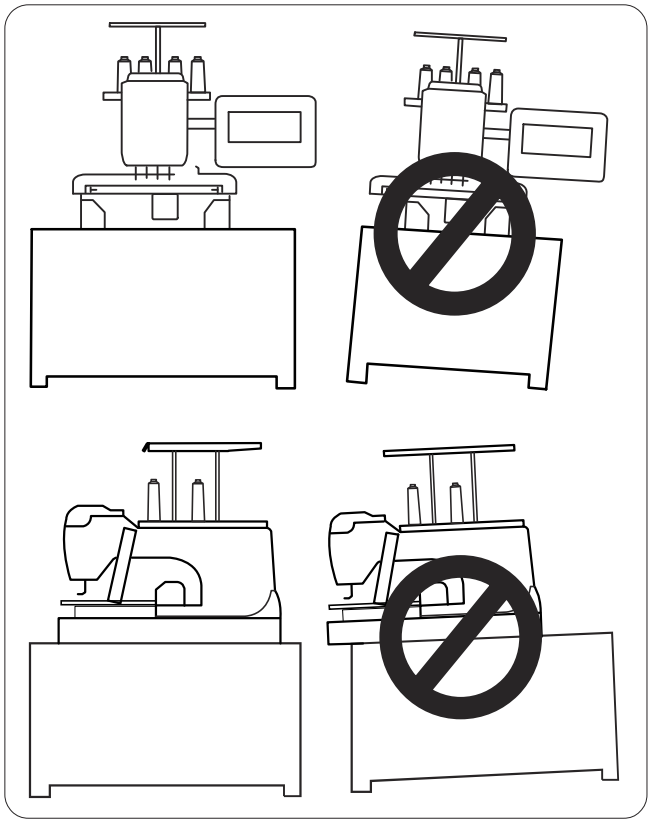

Umiesc maszyne na plaskiej i poziomej powierzchni.
Upwenij sie ze wszystkei stopki mocno stykaja sie z powierzchnia.

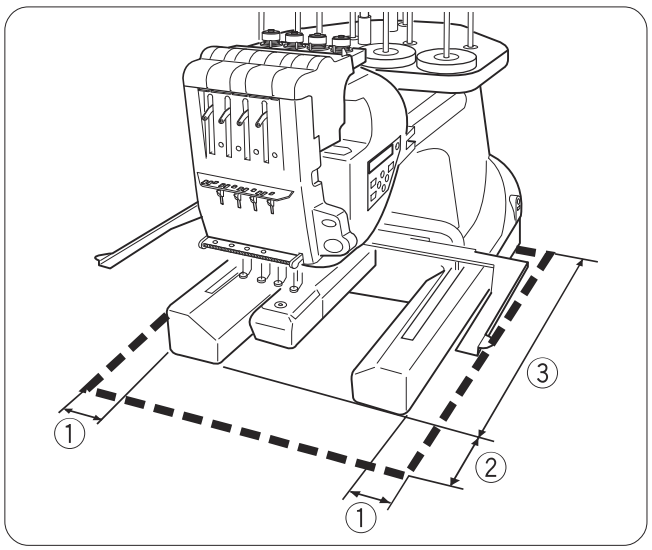

Zapewij wystarczajaca ilosc miejsca w kolo maszyny tak aby umozliwic tamborkowi swobodna prace.

① 8.5 cm (3–3/8”)
② 20 cm (7–7/8”)
③ 30 cm (11–7/8”)

www.eti.com.pl www.eti.com.pl www.eti.com.pl www.eti.com.pl www.eti.com.pl www.eti.com.pl

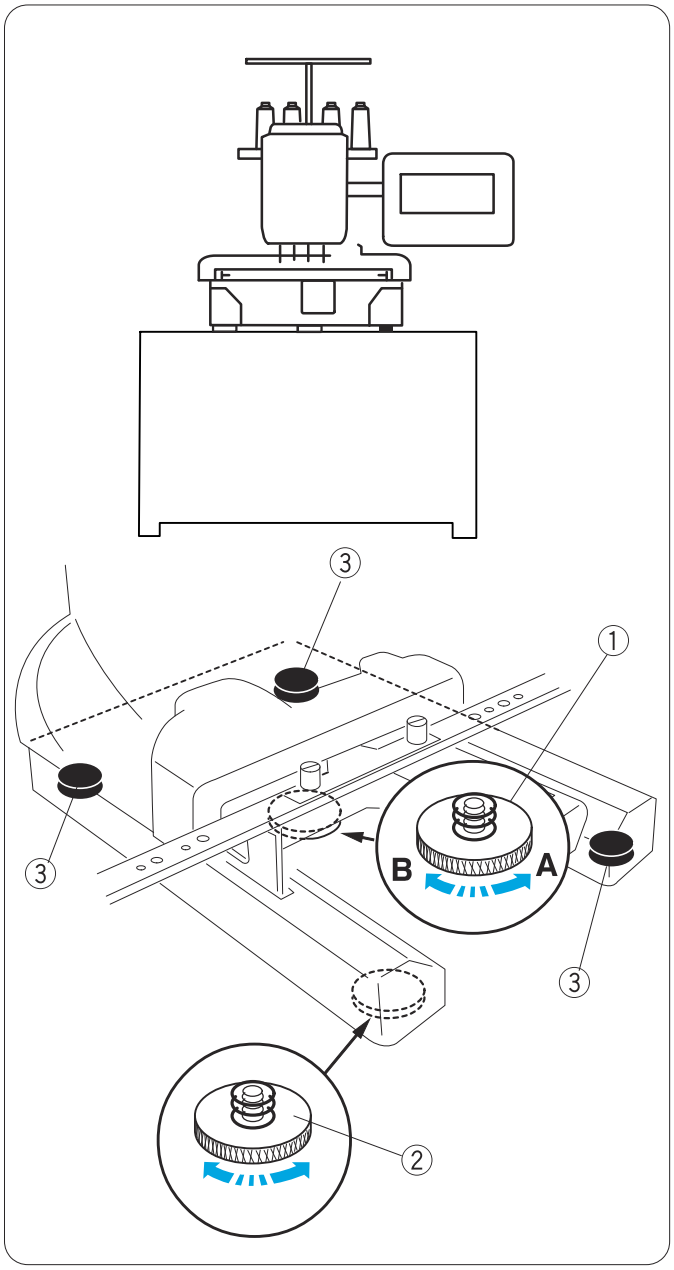

Regulacja stopek

Przekrec srube regulujaca przeciwnie do kierunku wskazowek zegara (w kierunku A) maksymalnie, przed umieszczniem maszyny na powierzchni.

① Sruba regulujaca

Umiesc maszyne na plaskiej i poziomej nawierzchni.

Przekrec regulowana stopke tak az pozostale pewnie zetkna sie z nawierzchnia.

② Stopka regulujaca

③ Stopka

Przekrec srube regulacji zgodnie z kierunkiem zegara (kierunek B) az zetknie sie z powierzchnia.

NOTATKA:
Upewnij sie ze maszyna nie ulega wibracjom stojac na powierzchni.

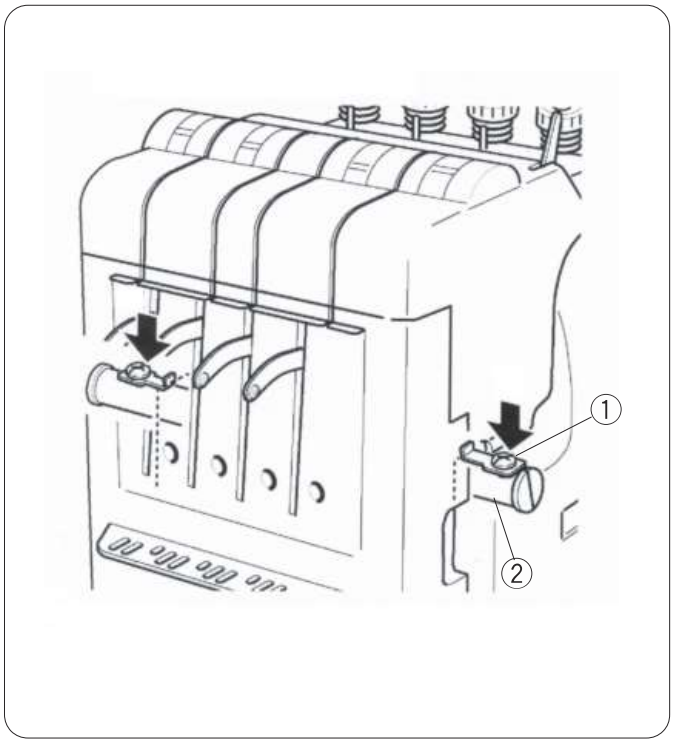

Usuniecie blokady glowek

Aby uchronic maszyne przed uszkodzeniem podczas transportu, maszyna jest dostarczona z blokadami glowek na drazku prowadnika aby unieruchomic glowke igielnicy.

Upewnij sie ze usunales dwie blokady po obu drazka prowadnika przed uzyciem maszyny.

① Blokada glowki

② Drazek prowadnika

Jezeli pakujesz maszyne do transportu, umiesc obie blokady glowek na metalowej ramie przy pomocu srub aby unieruchomic glowke igielnicy.

NOTATKA:
Wybierz igle nr 3 w trybie Ready to Sew
i wylacz zasilanie potem zamatuj blokady
(zgodnie ze stronami 26, 39).

www.eti.com.pl www.eti.com.pl www.eti.com.pl www.eti.com.pl www.eti.com.pl www.eti.com.pl

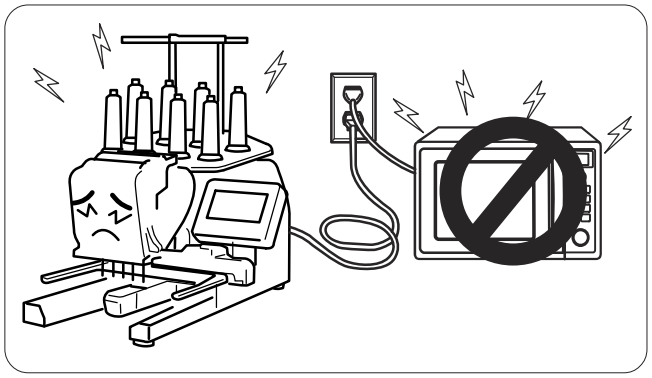

Nie uzywaj maszyny w poblizu sprzetu AGD ktory wytwarza promieniowanie elektromagnetyczne, np.: mikrofalowka nie podlaczaj takze maszyny do tego samego kontaktu co wymienione wyzej urzadzenia.

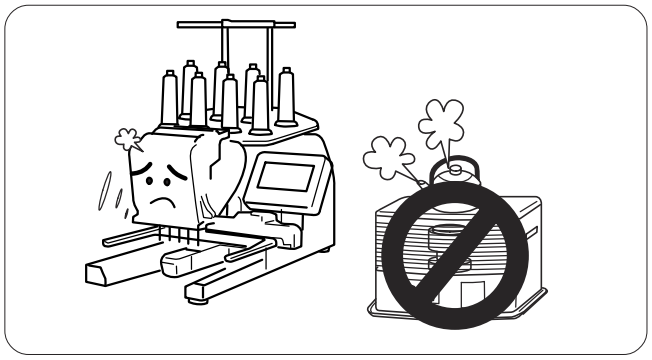

Nie uzywaj ani nie przechowuj maszyny w poblizu kaloryfera, miejsc zakurzonych lub o duzej wigotnosci.

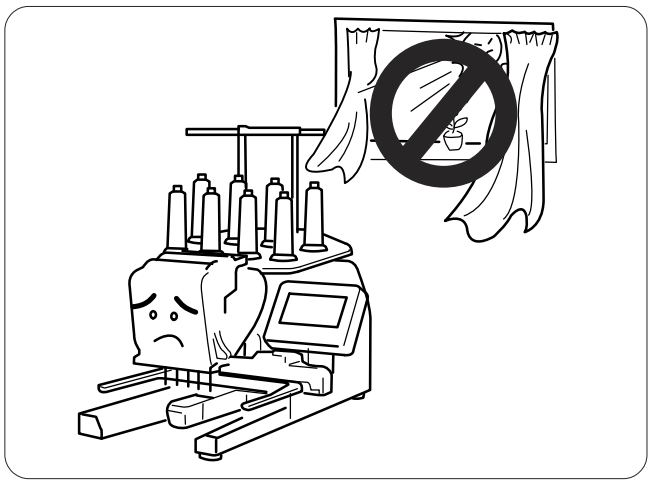

Nie wystawiaj maszyny na bezposrednie dzialanie slonca i otwartego powietrza.

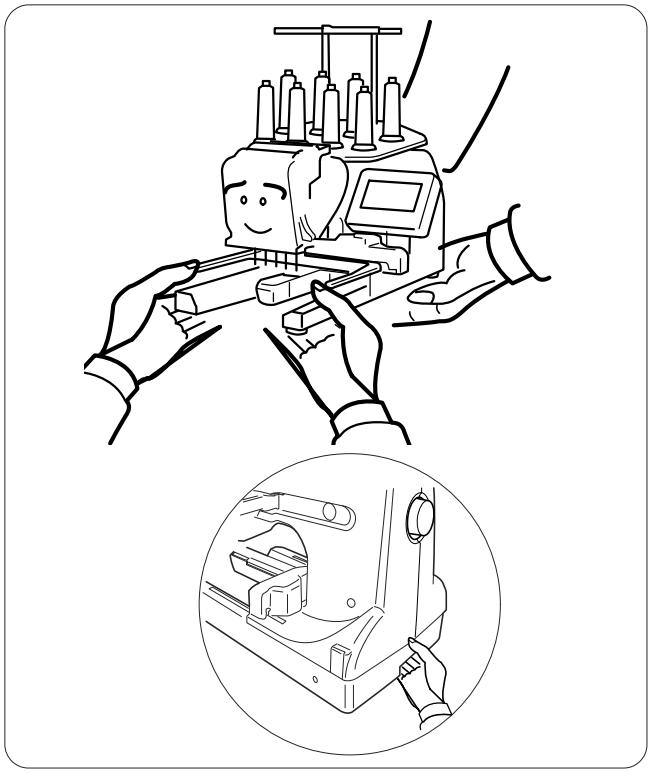

Podczas transportu upewnij sie, ze maszyna jest unoszona przez dwie osoby.
Trzymaj maszyne za obie nogi i uchwyt na spodzie tylnej czesci maszyny.

Usun wspornik tamborka podczas transportowania maszyny aby uniknac uszkodzenia wspornika przez uderzenie.

Nazwy czesci

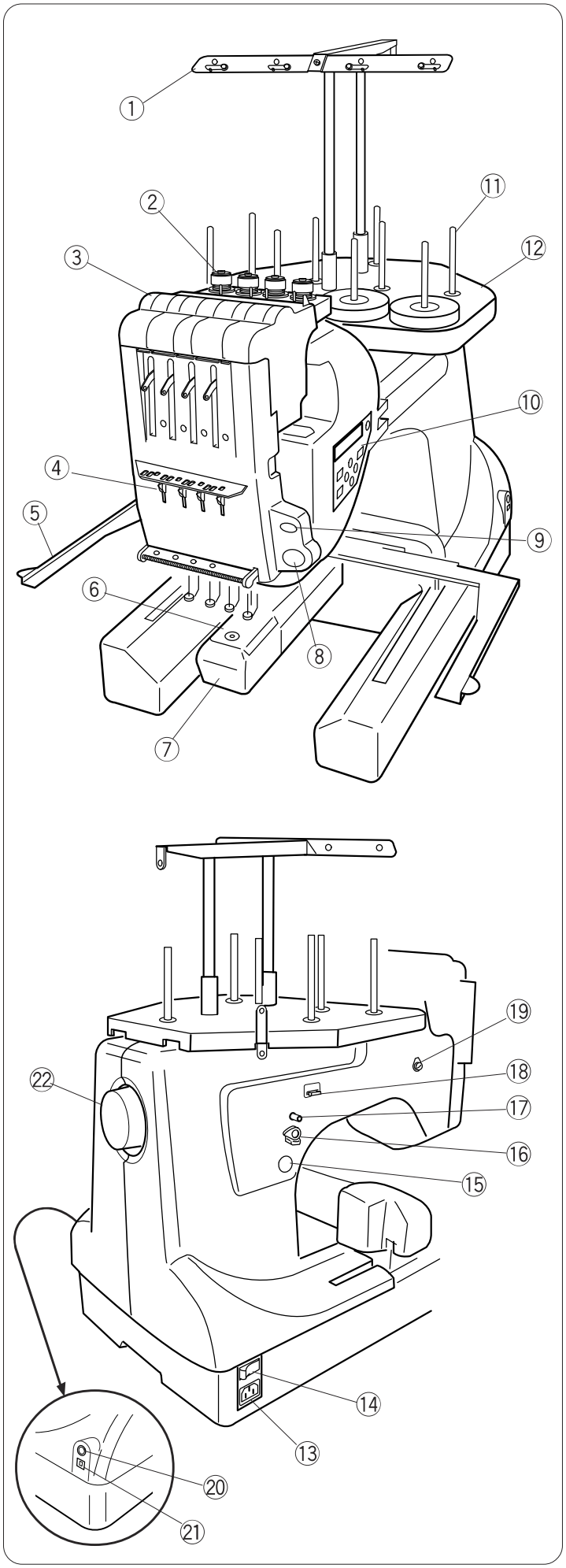

① Prowadnik nici
② Kontrola naprezenia wstepnego
③ Kontrola naprezenia
④ Sprezyna sprawdzajaca
⑤ Wspornik tamborka
⑥ Plytka sciegowa
⑦ Oslona chwytacza
⑧ Klawisz Start/Stop
⑨ Przycisk automatycznego ciecia nitki
⑩ Zapasowy panel kontrolny
⑪ Trzpien szpulki
⑫ Stojak szpulek

⑬ Gniazdko
⑭ Wlacznik
⑮ Klawisz nawijacza szpuli
⑯ Stoper nawijacza szpulki
⑰ Os nawijacza szpulki
⑱ Ucinacz nici
⑲ Prowadnik nawijacza nici
⑳ Wejscie RCS
㉑ Port USB
㉒ Kolo zamachowe

www.eti.com.pl www.eti.com.pl www.eti.com.pl www.eti.com.pl www.eti.com.pl www.eti.com.pl

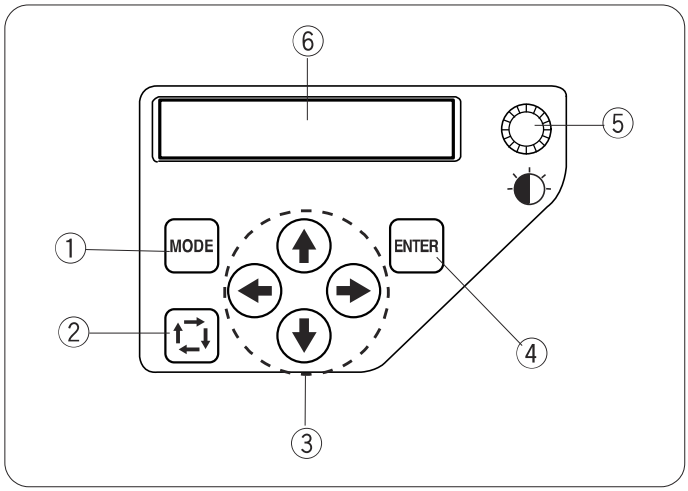

Zapasowy panel kontrolny

① Przycisk funkcji
② Przycisk sledzenia
③ Strzalki
④ Klawisz zatwierdzajacy
⑤ Regulacja jasnosci wyswietlacza LCD
⑥ Wyswietlacz LCD

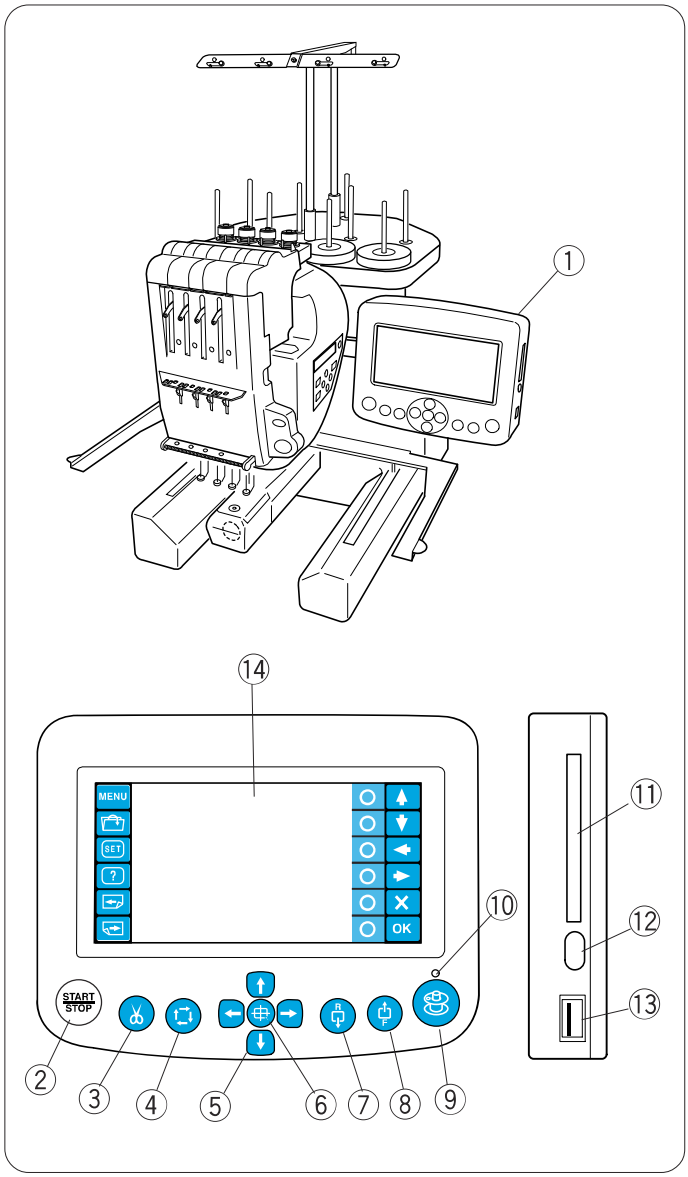

Jednostka RCS (opcja)

① Jednostka RCS
② Klawisz Start/Stop
③ Klawisz automatycznego ciecia nitki
④ Przycisk sledzenia
⑤ Strzalki
⑥ Klawisz wyposrodkowania platformy
⑦ Klawisz scieg w tyl
⑧ Klawisz scieg przod
⑨ Klawisz nawijacza szpulki
⑩ Lampka sygnalizacyjna
⑪ Stacja na karty
⑫ Klawisz wysuwajacy karte
⑬ Port USB
⑭ Panel dotykowy LCD

UWAGA:
Nie nalezy przyciskac panelu dotykowego za pomoca twardych i ostrych przedmiotow.

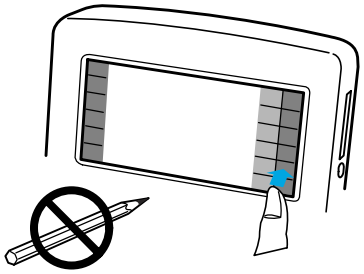

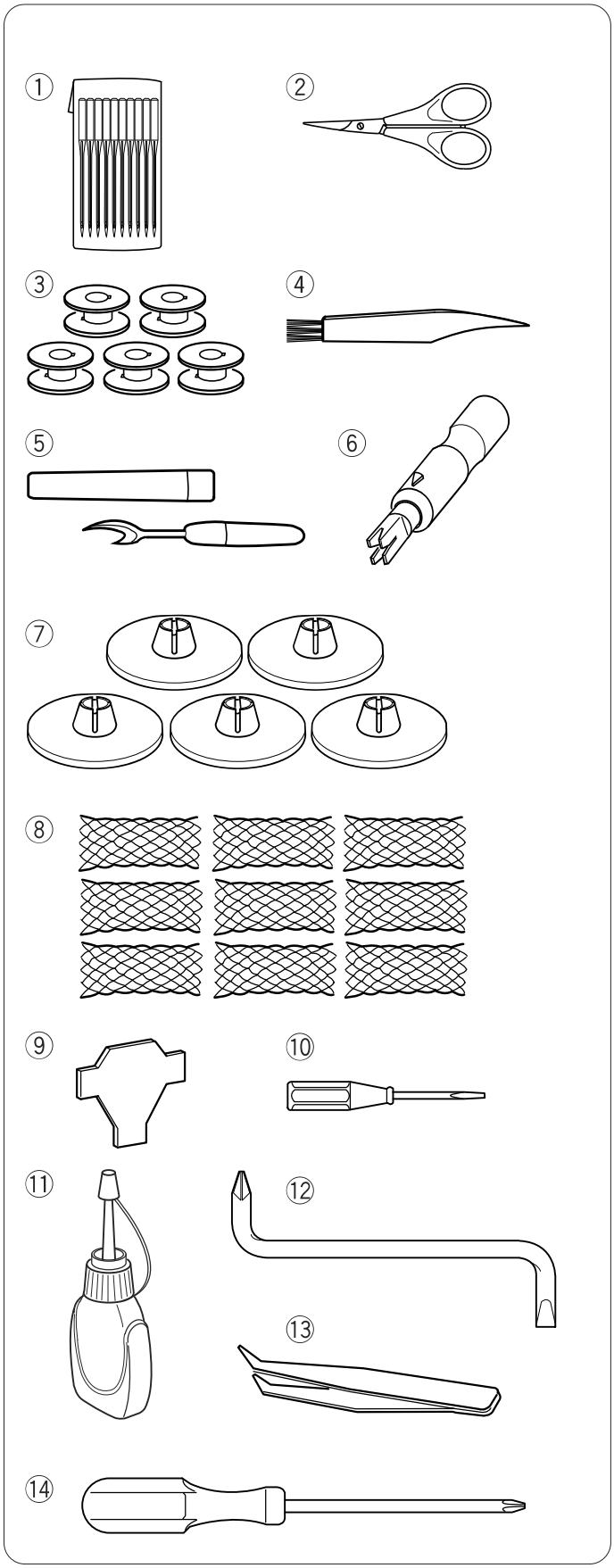

Podstawowe akcesoria

① Igly (DB x K5Q1-NY)
② Nozyczki
③ Szpulki
④ Pedzelek
⑤ Nozyk do szwow
⑥ Reczny nawlekacz igly
⑦ Przykrywka szpuli
⑧ Siatka do szpulek
⑨ Srubokret
⑩ Srubokret (maly)
⑪ Oliwiarka
⑫ Srubokret
⑬ Szczypczyki
⑭ Srubokret (duzy)
⑮ Pudelko na akcesoria

Opcjonalna Jednostka RCS

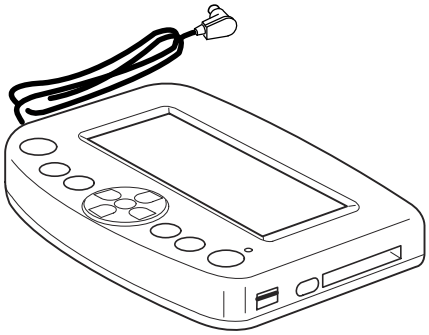

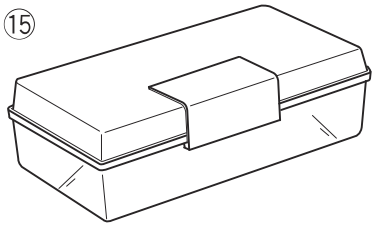

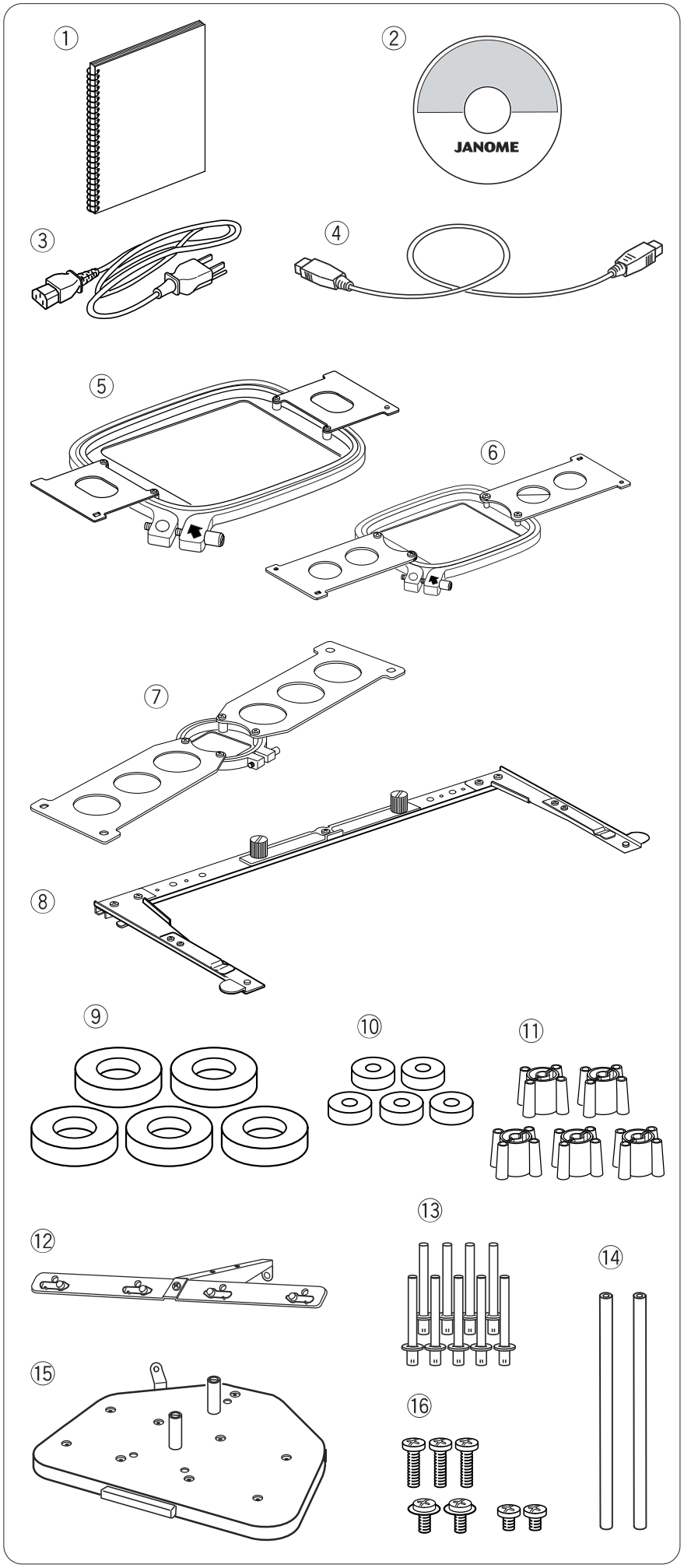

Podstawowe akcesoria

① Instrukcja
② Film instruktarzowy CD-ROM
③ Kabel zasilajacy
④ Kabel USB
⑤ Tamborek M1 (MB tamborek 240 X 200)
⑥ Tamborek M2 (MB tamborek 126 X 110)
⑦ Tamborek M3 (MB tamborek 50 X 50)
⑧ Wspornik tamborka
⑨ Kolka filcowe (duze)
⑩ Kolka filcowe (male)
⑪ Podkladka szpulki
⑫ Prowadnik nici
⑬ Trzpienie na szpulki
⑭ Slupki prowadnika
⑮ Stojak na szpulki
⑯ Zestaw srub

www.eti.com.pl www.eti.com.pl www.eti.com.pl www.eti.com.pl www.eti.com.pl www.eti.com.pl

Montaz podstawki na szpulki

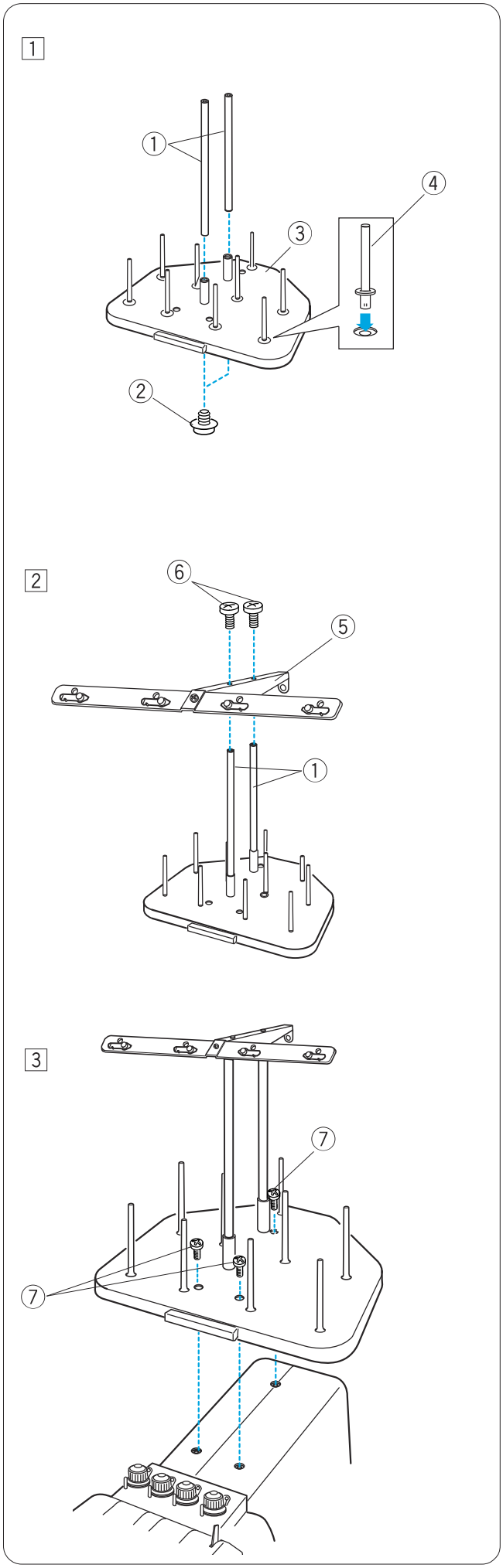

1 Umiescic slupki prowadnika nici w tuleje umieszczone na stojaku do szpulek. Zabezpieczyc slupki srubami (A) od spodu. Zamocowac stojaki na szpulki na stojaku.

① Slupki prowadnika nici
② Zestaw srub (A)
③ Stojak na szpule
④ Trzpien

2 Przymocowac prowadnik nici do slupkow za pomoca srub (B).

⑤ Prowadnik nici
⑥ Zestaw srub (B)

3 Przymocowac zmontowany stojak na szpule do maszyny za pomoca 3 srub (C).

⑦ Zestaw srub (C)

www.eti.com.pl www.eti.com.pl www.eti.com.pl www.eti.com.pl www.eti.com.pl www.eti.com.pl

Montaz szpul

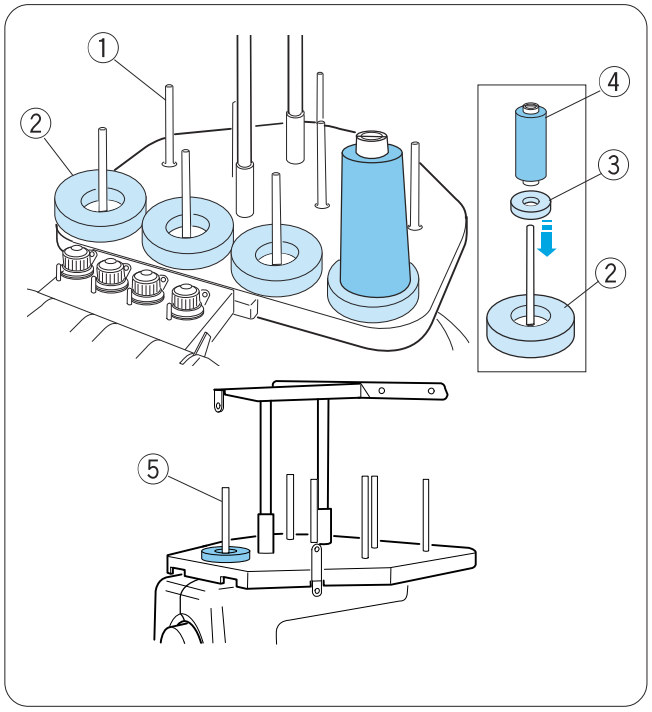

Do szycia uzyc 4 trzpienie przedniego rzedu
drugi rzad szpul przeznaczyc na nieuzywane nici.
Uzyc ostatniego trzpienia dla nitki dolnej.

Kolka filcowe dwuch rozmiarow sa przystosowane do
roznych typow szpuli.
Uzyc duzych kolek dla duzych szpuli
Przed zalozeniem malej szpuli wsadz mniejsze kolko w wieksze.

① Trzpien szpuli
② Kolko filcowe (duze)
③ Kolko filcowe (male)
④ Mala szpulka
⑤ Trzpien szpuli bebenkowej

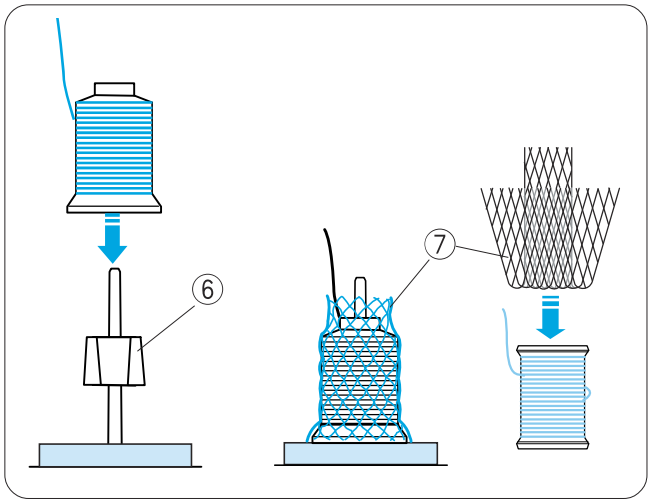

Ustawianie stozka szpuli
Nalozyc podstawke szpuli na trzpien.
Naloz szple na trzpien.

Nalozyc siatkena szpule jezeli nitka podczas szycia
robi sie poskrecana.
Jezeli siatka jest zbyt dluga nalezy podwinac

⑥ Podstawka szpuli
⑦ Siatka szpuli

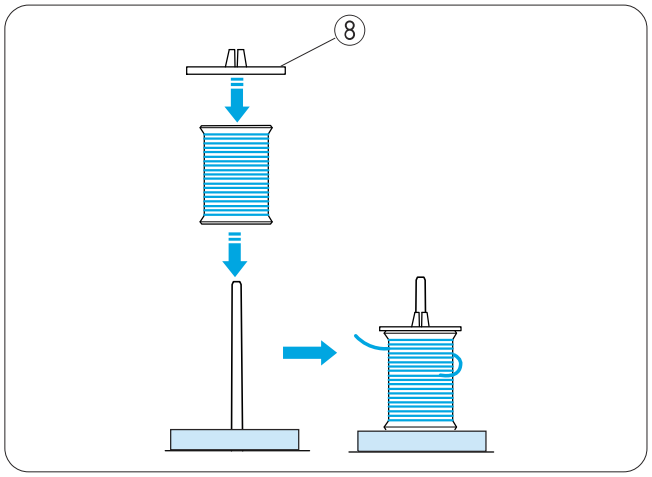

Ustawianie szpuli
Umiescic szpule na trzpieniu z
nitka wychodzaca z lewej strony od tylu.
Poluzuj przykrywke na szpuli i lekko docisnij.
⑧ Przykrywka szpuli

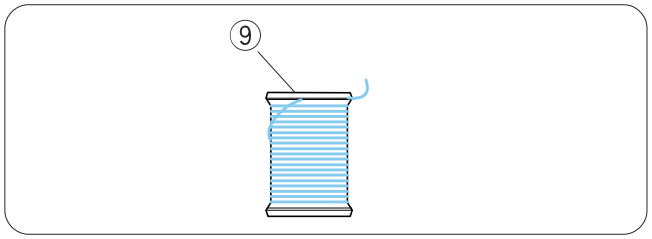

NOTATKA:
Aby zapobiec rozwijaniu sie szpulki, zostawic siatke
na szpulce lub zachacz koncowke nici o naciecie
na szpuli.
⑨ Naciecie

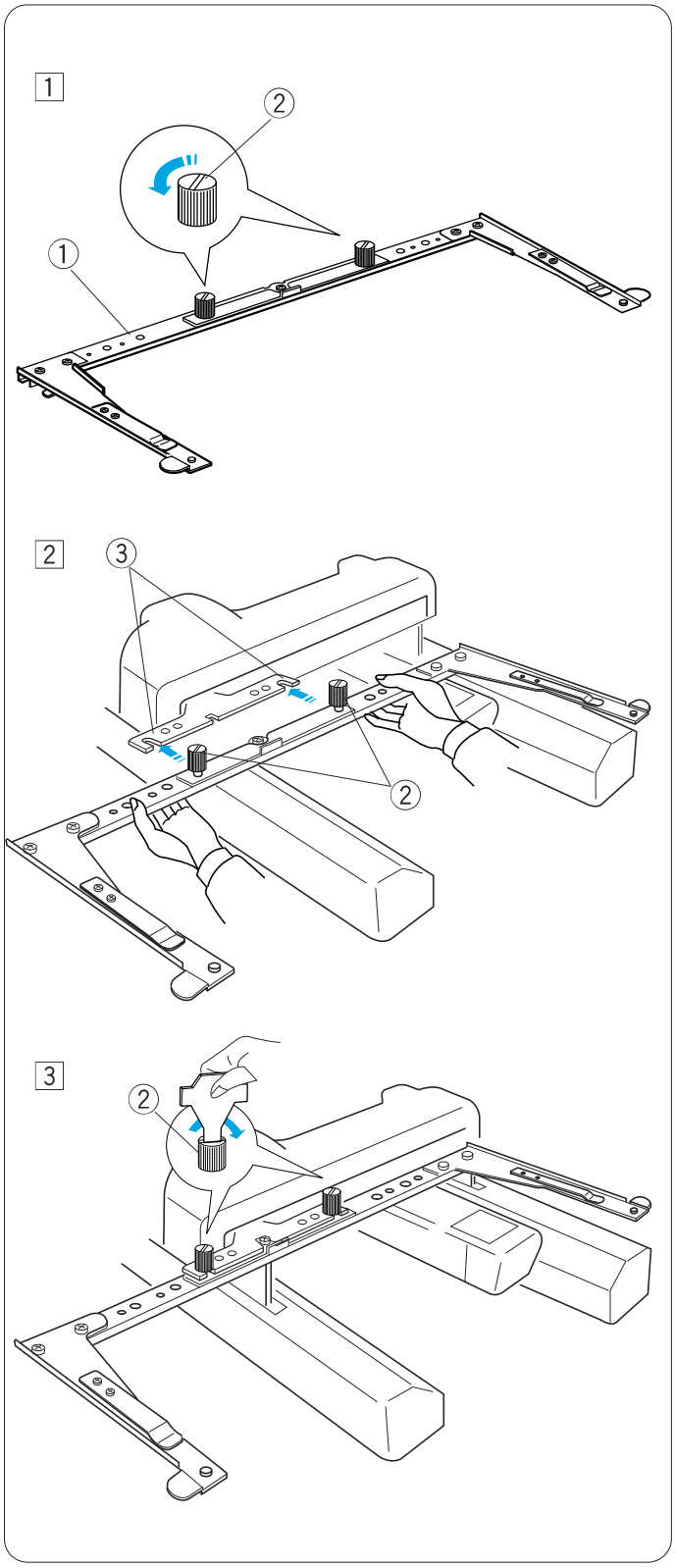

Instalowanie wspornika tamborka.

1 Poluzuj dwie sruby na wsporniku.

① Wspornik tamborka
② Sruba

2 Wlacz zasilanie, by ustawic maszyne w pozycji domyslnej.
Przytrzymaj wspornik tamborka obiema rekoma, ustaw go pod prowadnica, wprowadzajac gwinty srub w szczeliny.

③ Szczelina plytki prowadnicy.

3 Dokladnie dokrec sruby za pomoca srubokretu.

www.eti.com.pl www.eti.com.pl www.eti.com.pl www.eti.com.pl www.eti.com.pl www.eti.com.pl

Montaz jednostki RCS (opcja)

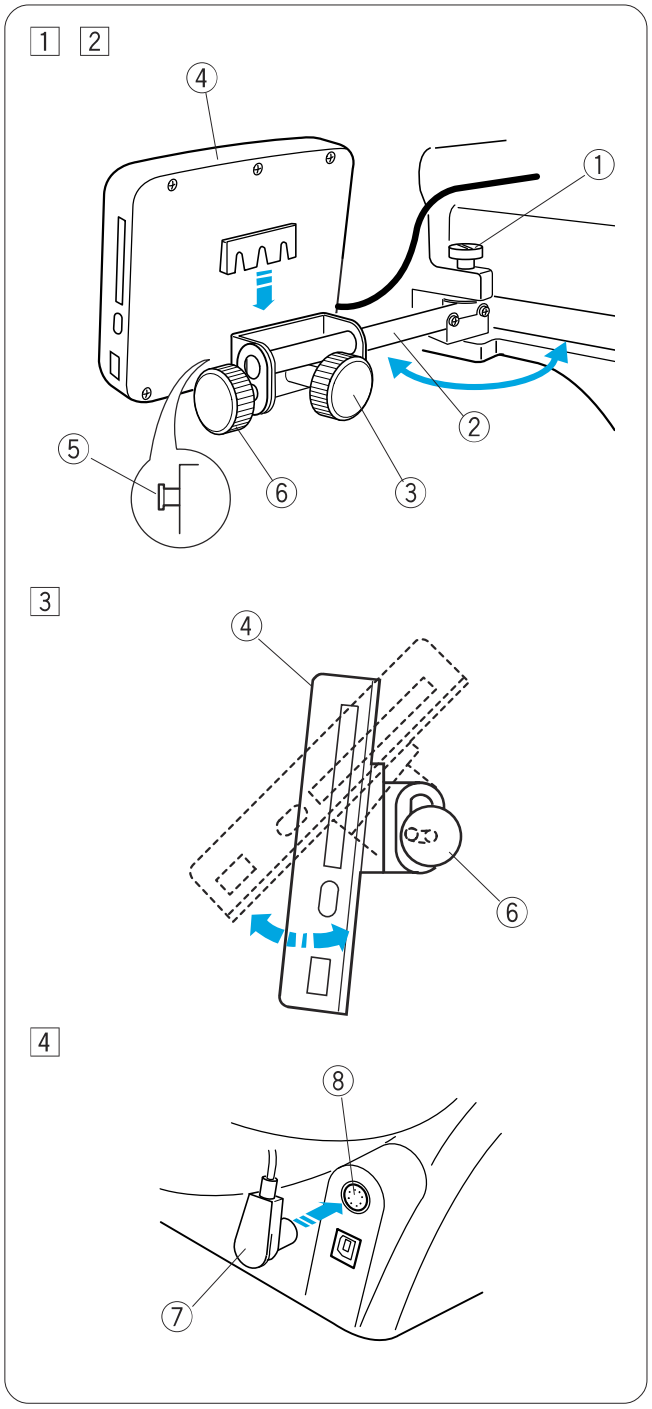

1 Poluzuj srube i wysun ramie montazowe.

① Sruba
② Ramie montazowe

2 Poluzuj pokretlo sruby **A** i ustaw panel dotykowy na ramieniu montazowym zaczepiajac panel na kolkach.
Dokrec pokretlo sruby **A** by zabezpieczyc panel dotykowy.
Wyreguluj kat ramienia montazowego wg. wlasnego uznania i dokrec pokretlo sruby.

③ Pokretlo sruby **A**
④ Panel dotykowy
⑤ Kolek

3 Poluzuj pokretlo sruby **B** na koncu ramienia montazowego i przechyl panel dotykowy tak by uzyskac mozliwie najlepsza jakosc obrazu.
Dokrec pokretlo sruby **B** by zabezpieczyc panel dotykowy.

⑥ Pokretlo sruby **B**

4 Wloz przewod laczacy do gniazdka z tylu maszyny

Zwin kabel i poloz go pod stojakiem na szpule.

⑦ Koncowka przewodu laczacego
⑧ Gniazdko przewodu laczacego

NOTATKA:
Mozesz podlaczyc panel dotykowy kiedy maszyna jest wlaczona. Jednak nie mozna go podlaczac, gdy maszyna pracuje lub wyswietlacz LCD zastepczego panelu sterujacego wyswietla komunikat.

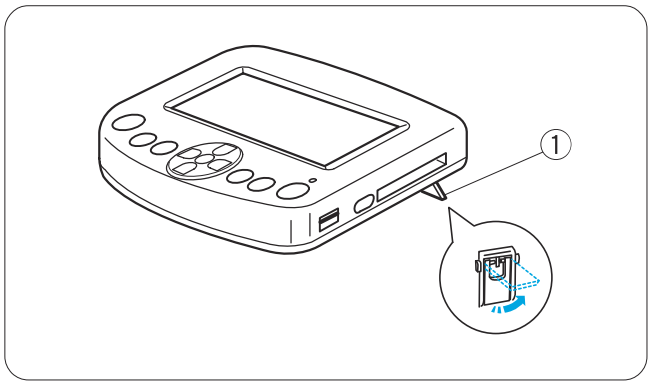

Jesli uzywasz panel dotykowy na blacie stolu,poprostu wloz przewod laczacy do gniazdka z tylu maszyny.

Wyciagnij dwie podstawki z tylnej strony panelu dotykowego

① Podstawka

www.eti.com.pl www.eti.com.pl www.eti.com.pl www.eti.com.pl www.eti.com.pl www.eti.com.pl

Podlaczanie zrodla zasilania

UWAGA:
Wylacz maszyne przed podlaczaniem do zrodla zasilania.

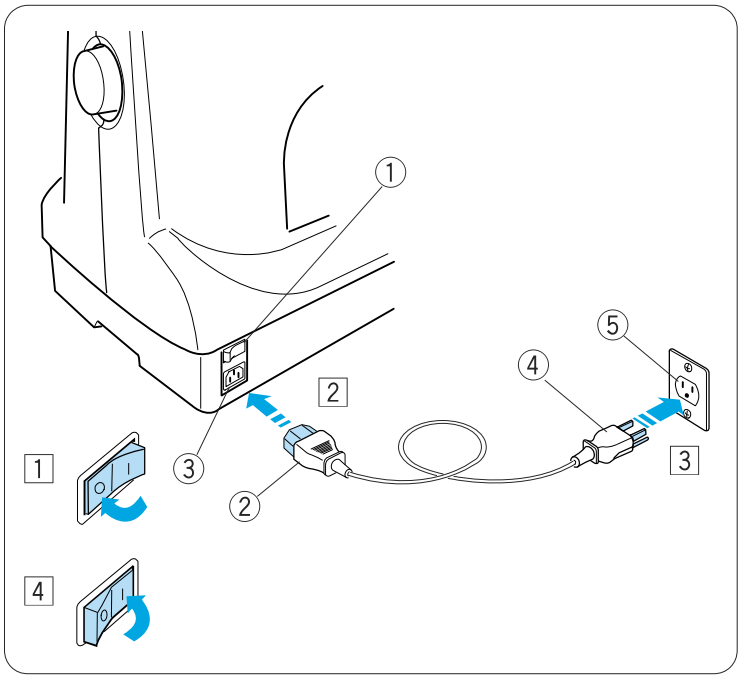

1 Ustaw przelacznik w pozycji 0.
① Przelacznik

2 Wsadz wtyczke do gniazda zasilania maszyny.

② Wtyczka
③ Gniazdo zasilania maszyny.

3 Wsadz wtyczke do uziemionej sieci zasilajacej.

④ Wtyczka przewodu zasilajacego.
⑤ Uzmiemiona siec zasilajaca.

4 Ustaw przelacznik w pozycji 1.

Instrukcje uziemienia:
Maszyna ta zostala zaopatrzona w przewod i wtyczke uziemiajaca.
Wtyczka przewodu musi zostac podlaczona do odpowiedniej i prawidlowo zainstalowanej sieci.
Jesli nie masz do takiej dostepu,skontaktuj sie z wykwalifikowanym elektrykiem, by zamontowal prawidlowo uziemiona siec.
Sprawdz strone II w celu dokladniejszych informacji.

www.eti.com.pl www.eti.com.pl www.eti.com.pl www.eti.com.pl www.eti.com.pl www.eti.com.pl

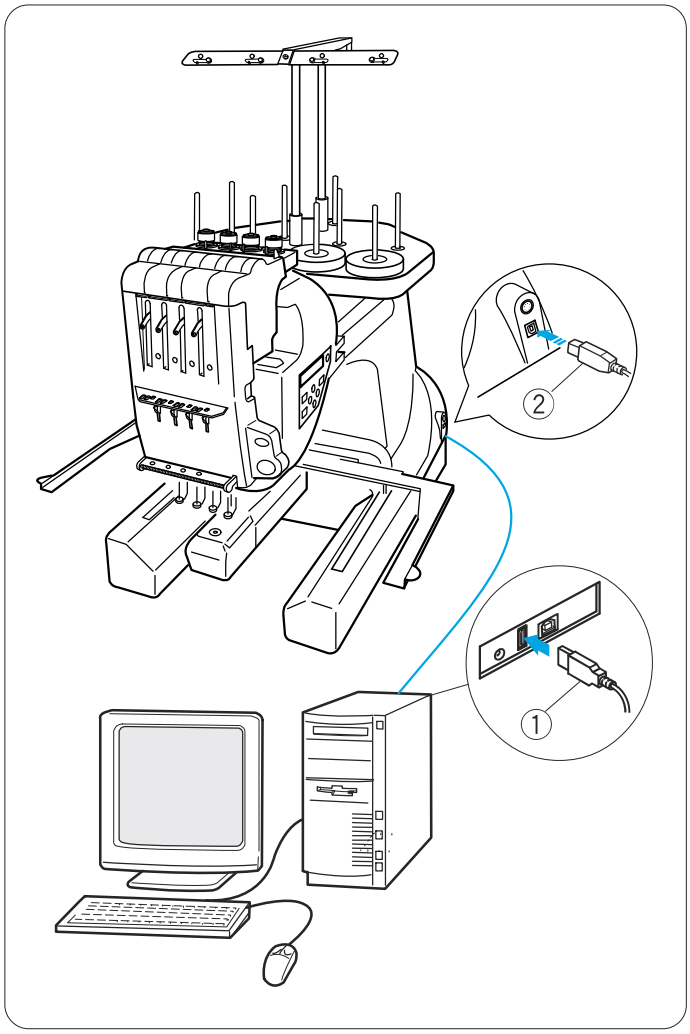

Bezposrednie polaczenie z komputerem PC.

MB-4 moze pracowac podlaczona do PC przy pomocy kabla USB, dostepnego na wyposazeniu standardowym. Potrzebujesz programu **Digitizer MB for multi-needle** (opcja) , aby operowac maszyna przy uzcyiu polaczenia bezposredniego z PC.

Podlaczanie maszyny do komputera PC

Uruchom MB-4 oraz PC, wloz koncowke **A** kabla USB do komputera.
Wloz koncowke **B** kabla USB do maszyny.

① Koncowka **A** kabla USB.
② Koncowka **B** kabla USB.

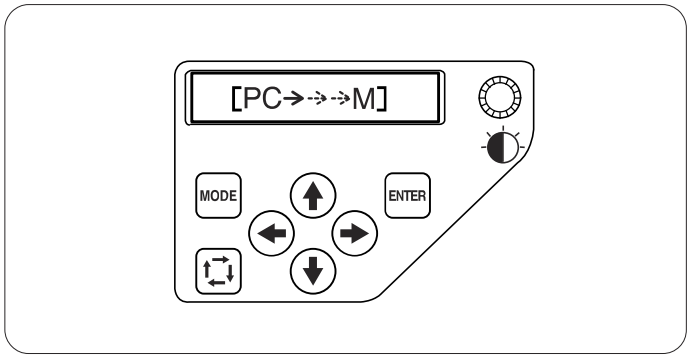

Przesylaj programy haftow pomiedzy maszyna i komputerem PC uzywajac opcjonalnego programu **Digitizer MB for multi-needle.**

Po zakonczeniu przesylania danych, wyswietlacz LCD pokaze tryb Gotowy do Szycia lub powroci do poprzedniego obrazu, w zaleznosci od ustawien jakich dokonales w **Digitizer MB for multi-needle.** .

UWAGA:
Nie wylaczaj maszyny ani nie odlaczaj kabla USB podczas transferu danych z maszyny do PC. W przeciwnym wypadku dane moga zostac utracone lub ulec uszkodzeniu.

NOTATKA:
Wiecej informacji znajduje sie w instrukcji obslugi , programu **Digitizer MB for multi-needle**

www.eti.com.pl www.eti.com.pl www.eti.com.pl www.eti.com.pl www.eti.com.pl www.eti.com.pl

Nic szpulkowa

Bawelna lub jedwabne nici rozmiaru 80 do 120 (74 do 100 dtex/2) sa polecane jako nic bebenkowa(dolna).

Nie uzywaj slabej jakosci szpulek.

Igly

Uzywaj DB x K5Q1-NY, rozmiar 11 igly (numer Janome 770811000).

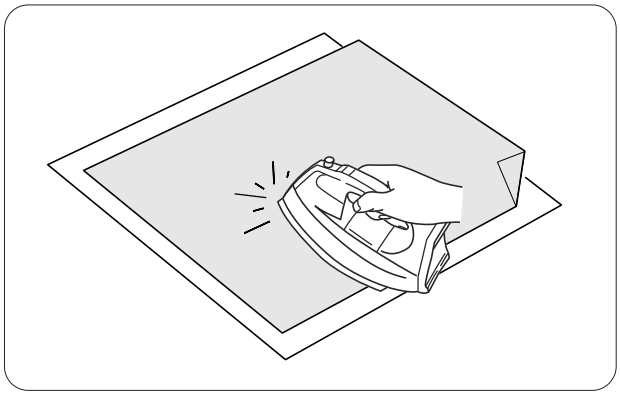

Klejacy (Naprasowywany) Stabilizator
Poloz na lewej stronie tkaniny, blyszczaca strona do dolu. Zagnij rog stabilizatora i naprasuj zelazkiem.

NOTATKA:
- Utworz rog na stabilizatorze, by ulatwic jego usuniecie po haftowaniu.
- Temperatura prasowania zalezy od rodzaju uzytego stablilizatora termicznego.

Stabilizatory

Aby uzyskac najlepsza jakosc haftu nalezy pamietac o uzyciu stabilizatora.

Rodzaje stabilizatorow

Wydzieralne stabilizatory:
Uzywaj przy mocnych tkaninach.

Termiczne stabilizatory:
Przyklej go na lewa strone materialu za pomoca zelazka.

Wycinane stabilizatory
Uzywaj przy slabych tkaninach.

Rozpuszczalne w wodzie stabilizatory:
Uzyj tego stabilizatora przy haftowaniu recznikow na prawej stronie zapetlonego materialu aby uniknac petli na hafcie.

Naklejane stabilizatory:
Ten stabilizer jest jak papier klejacy, uzywany w przypadku haftowania malych elementow, ktorych nie mozna uchwycic w tamborku.

Uzycie:
- Stabilizator powinien zostac nalozony na lewa strone tkaniny.
- Jak trzeba to naloz dwie warstwy.
- Filc oraz inne mocne tkaniny nie wymagaja uzycia stabilizatorow, mozna haftowac bezposrednio.
- Dla wzmocnienia materialu, mozesz podlozyc cienki papier pod tkanine.
- Nie klejace stabilizatory powinny byc uzywane przy tkaninach, na ktorych nie mozna prasowac lub dla miejsc,do ktorych ciezko dostac sie zelazkiem.
- Wytnij stabilizator wiekszy niz uzyty tamborek aby uniknac marszczenia sie materialu.

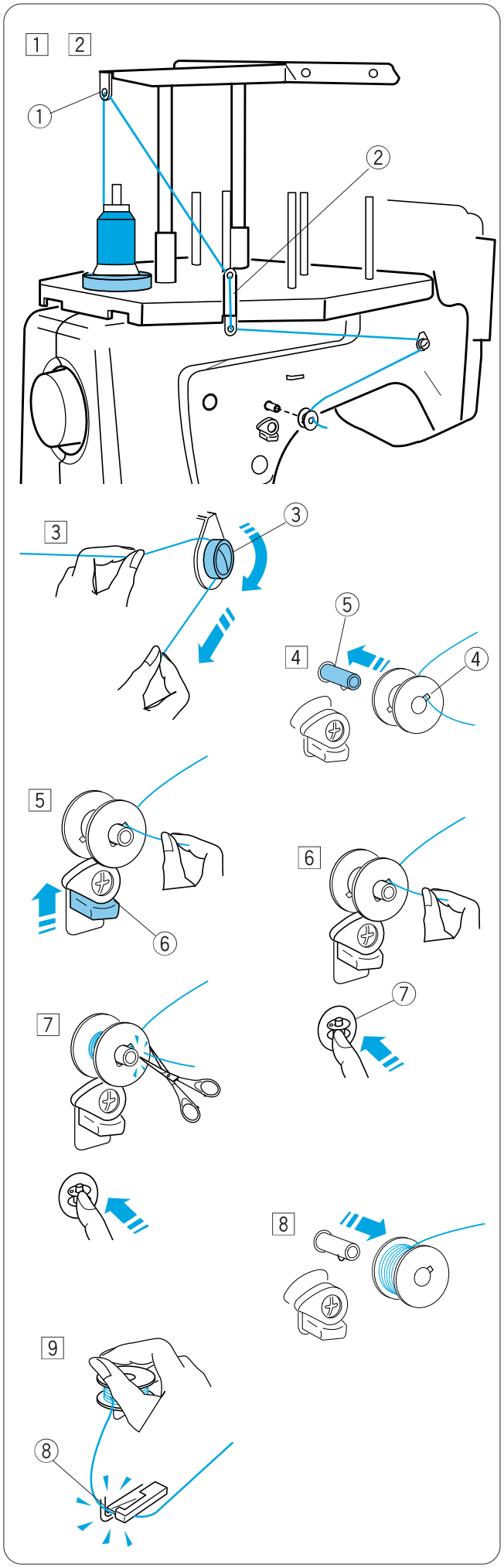

Nawijanie szpuli

1 Poloz szpule z nicia na tylnim stojaku

Przeloz nic przez otwor **A**

① Otwor **A**

2 Przeloz nic przez wyzszy i nizszy otwor **B**

② Otwor **B**

3 Przeciagnij nitke w przod.
Trzymaj nic obiema rekoma i przeloz wokol naprezacza.

③ Naprezacz

4 Przeloz nitke od wewnatrz przez otwor w szpulce

Umiesc szpulke na osi nawijacza

④ Otwor szpulki

⑤ Os nawijacza

5 Pchnij stoper osi nawijacza do gory w strone szpulki.

⑥ Stoper osi nawijacza

6 Nacisnij przycisk nawijania szpulki , trzymajac palcami koniec nici.

⑦ Przycisk nawijania szpulki

7 Po nawinieciu kilku warstw nacisnij przycisk nawijania szpulki , by zatrzymac maszyne.
Utnij nitke blisko szpulki poczym nasnij przycisk nawijacza ponownie.

8 Kiedy szpulka sie nawinie, maszyna zatrzyma sie automatycznie.
Wyciagnij szpulke z osi nawijacza.

9 Przytnij nitke nozem znajdujacym sie przy nawijaczu.

⑧ Noz

www.eti.com.pl www.eti.com.pl www.eti.com.pl www.eti.com.pl www.eti.com.pl www.eti.com.pl

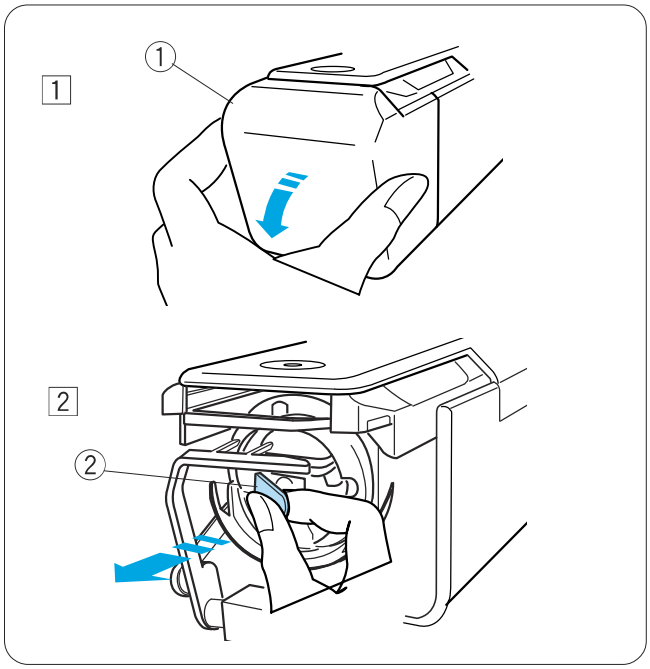

Wyciaganie bebenka

UWAGA:
Wylacz zasilanie przed przystapieniem do wyciagania bebenka.

1 Otworz oslone przyciagajac ja do siebie.
① Oslona

2 Przytrzymaj i otworz zatrzask bebenka. Wyciagnij bebenek
② Zatrzask

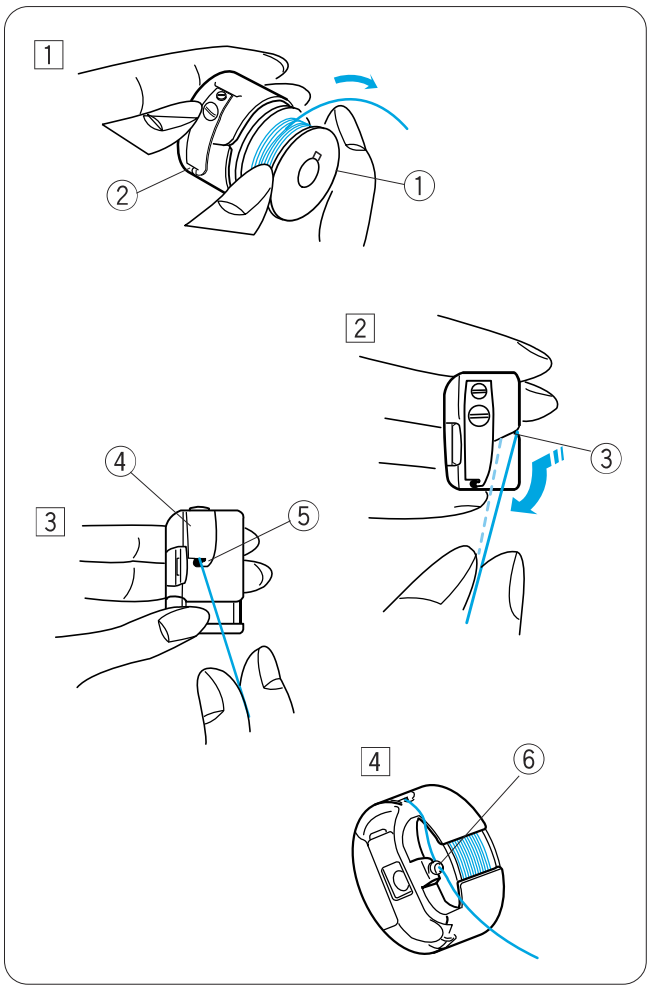

Umieszczanie szpuli

1 Umiesc szpulke w bebenku zostawiajac 2” (5 cm) ogonek jak na rysunku.
① Szpulka
② Bebenek

2 Przeciagnij nitke przez naciecie bebenka.

③ Naciecie

3 Przeciagnij nitke pod blaszka naprezajaca az wyjdzie przez otwor wyprowadzajacy.
④ Blaszka naprezajaca
⑤ Otwor

4 Owin nitka sprezynke.

⑥ Sprezynka

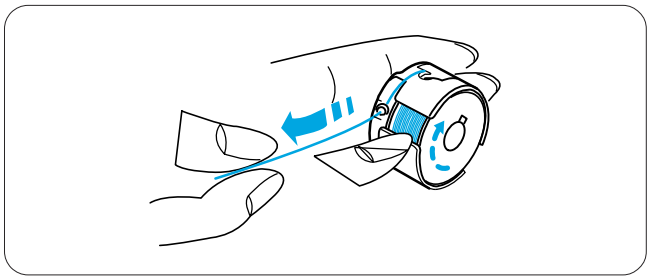

NOTATKA:
Pamietaj aby szpulka byla wlozona do bebenka w taki sposob, zeby kierunek wyciaganej nitki byl przeciwny do ruchu wskazowek zegara.

www.eti.com.pl www.eti.com.pl www.eti.com.pl www.eti.com.pl www.eti.com.pl www.eti.com.pl

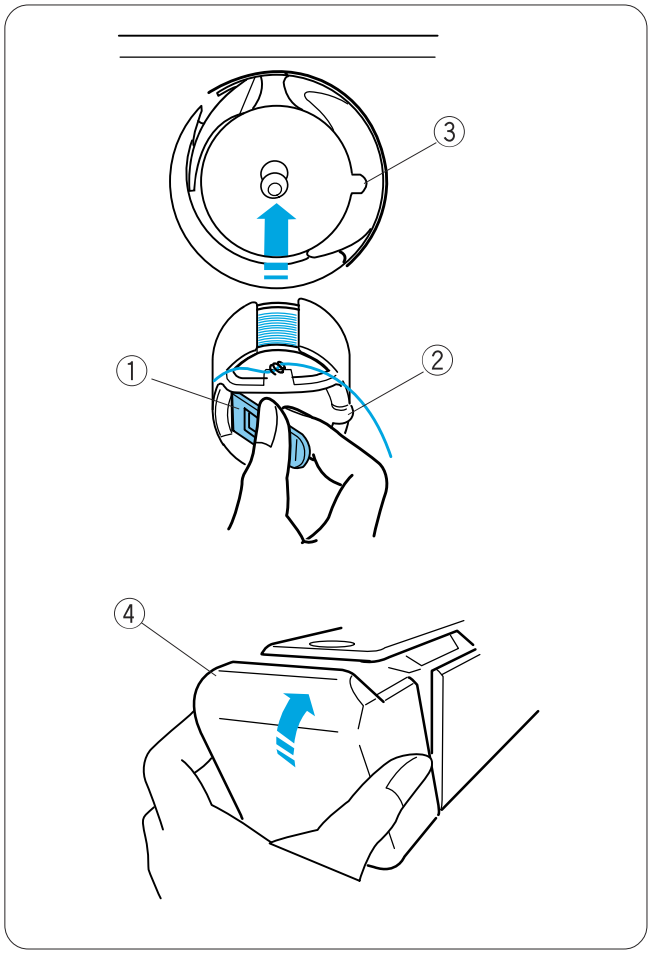

Montaz bebenka

Chwyc zatrzask w bebenku i umiesc w chwytaczu wyrownujac wypustke z nacieciem.
Pchnij bebenek do srodka i zwolnij zatrzask.

① Zatrzask
② Wypustka
③ Naciecie

Zamknij oslone chwytacza.
④ Oslona chwytacza

Nawlekanie igly

Sciezka nawlekania wszystkich igiel jest taka sama. Przejrzyj procedure nawlekania pierwszej igly podczas nawlekania pozostalych igiel.

Nawlekanie igly Nr.1

1 Zaloz szpulke z nicia na przedniej prawej szpilce. Przeprowadz nitke od tylu, gora przez prawy otwor prowadnika, pod blaszka naprezajaca.

① Otwor w prowadniku nici.
② Blaszka naprezajaca.

2 Przeprowadz nitke od tylu przez otwor prowadnika, po prawej stronie naprezacza wstepnego.

Trzymajac nitke obiema rekoma przeprowadz ja pod dyskiem naprezacza .

Zachacz nitke od prawej do lewej o bolec prowadnika.

Poruszajac nitka upewnij sie ze jest prawidlowo umieszczona pod dyskiem naprezacza.

③ Otwor prowadnika
④ Naprezacz
⑤ Bolec prowadnika

NOTATKA:
Kieruj sie ilustracja podczas przewlekania nici. przez systemy naprezajace.

3 Odsun do tylu dzwignie zwalniajaca naprezenie nici.

⑥ Dzwignia naprezenia nici
⑦ Regulator napiecia

4 Trzymajac nitke obiema rekoma , przeprowadz ja w dol , wzdluz prawego kanalu.

⑧ Prawy Kanal

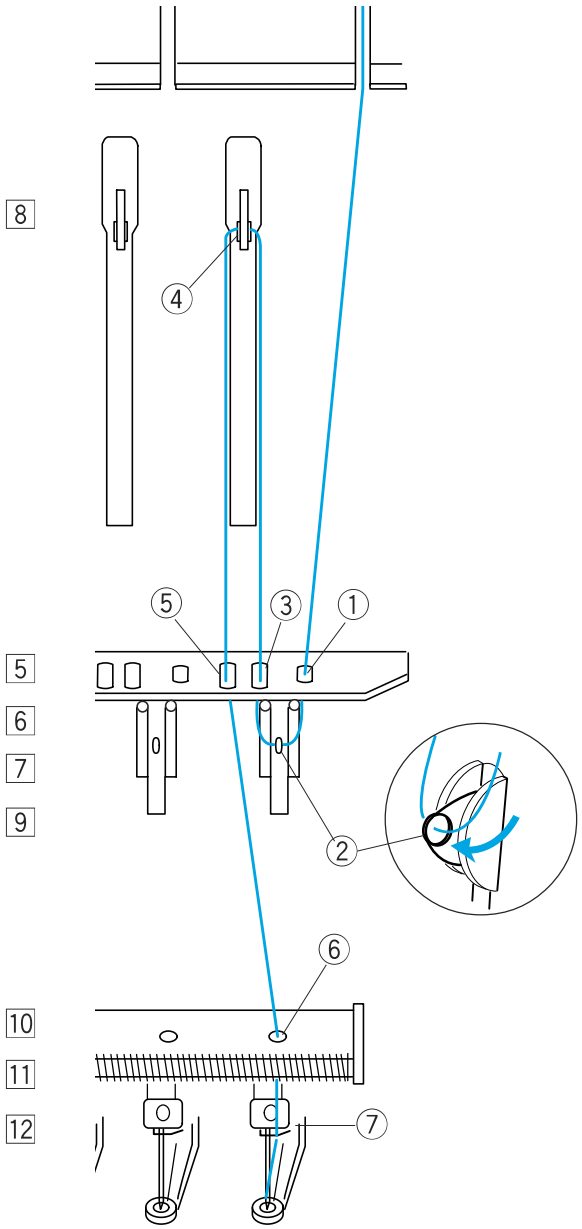

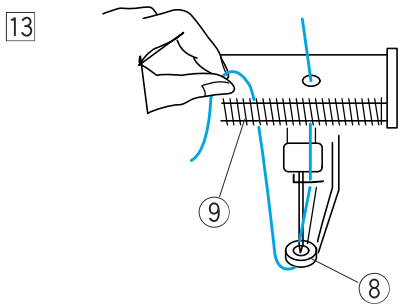

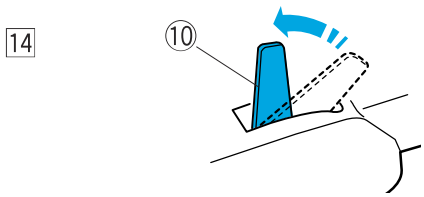

5 Przeciagnij nitke w dol i przeloz przez prawy otwor plytki prowadnika.

① Prawy otwor plytki prowadnika

6 Przeloz nitke przez oczko sprezynki

② Oczko sprezynki

7 Prowadz nitke ku gorze przez drugi otwor.

③ Drugi otwor plytki prowadnika

8 Przeciagnij nitke przez otwor dzwigni z prawej strony.

④ Dzwignia

9 Skieruj nitke w dol przez trzeci otwor od prawej.

⑤ Trzeci otwor od prawej.

10 Kontynuuj prowadzenie nici w dol przez prawy otwor w dolnej plytce prowadnika.

⑥ Prawy otwor dolnej plytki prowadnika

11 Trzymajac nic obiema rekoma przeciagnij ja z prawej strony prowadnika przy igielnicy.

⑦ Prowadnik przy igielnicy.

12 Przewlecz nitke przez igle podrecznym nawlekaczem. (patrz na kolejnej stronie).

13 Przeloz nitke przez otwor stopki.

Przyciagnij nitke do siebie i zachacz o sprezyne przytrzymujaca.

⑧ Otwor stopki

⑨ Sprezyna przytrzymujaca.

14 Przestaw dzwignie aby zamknac dyski naprezajace.

⑩ Dzwignia naprezacza.

www.eti.com.pl www.eti.com.pl www.eti.com.pl www.eti.com.pl www.eti.com.pl www.eti.com.pl

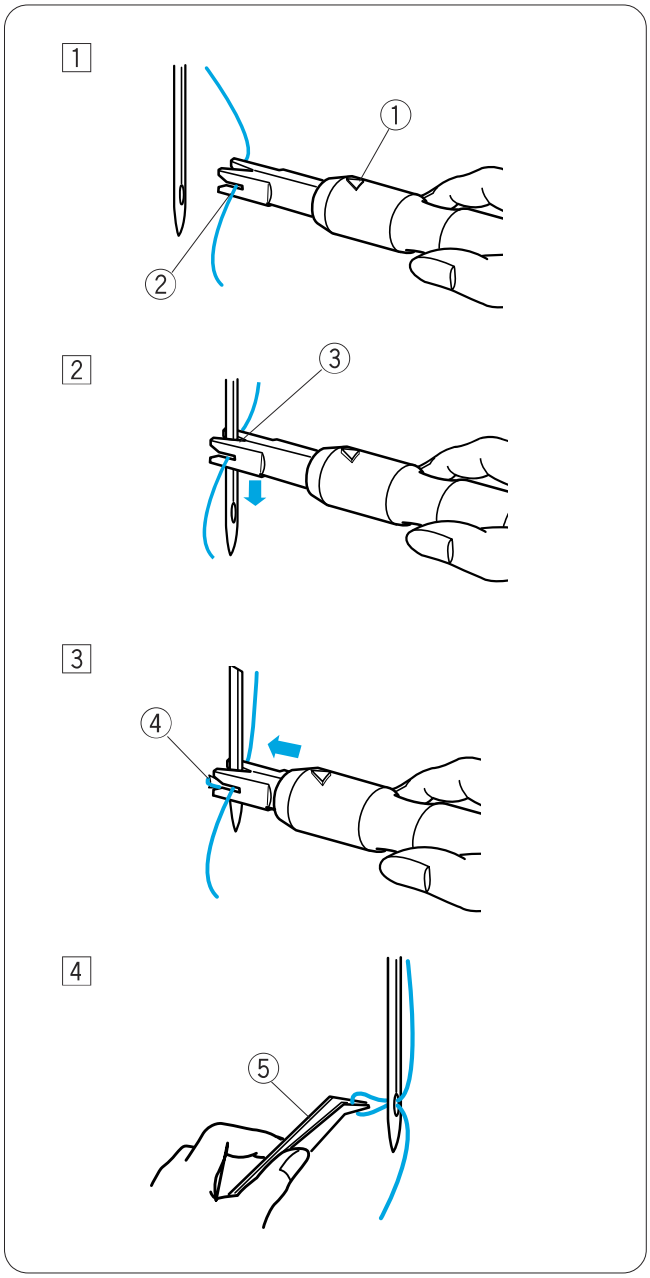

Nawlekanie igly podrecznym nawlekaczem

1 Trzymaj nawlekacz ze znakiem trojkata skierowanym w gore. Umiesc nitke w Y-nacieciu od prawej strony.

① Znak trojkata
② Y-naciecie

2 Osuwaj nawlekacz w dol wzdluz igly pchajac delikatnie az szpilka nawlekacza przejdzie przez oczko igly.
Umiesc V-naciecie przy oczku igly.

③ V-naciecie

3 Pchnij nawlekacz az szpilka przejdzie przez oczko igly z petla nitki z tylu.
④ Szpilka nawlekacza

4 Powoli oddziel nawlekacz od igly, pozostawiajac petle nici przy igle.
Za pomoca pincety przeciagnij nitke do konca.

⑤ Pinceta

www.eti.com.pl www.eti.com.pl www.eti.com.pl www.eti.com.pl www.eti.com.pl www.eti.com.pl

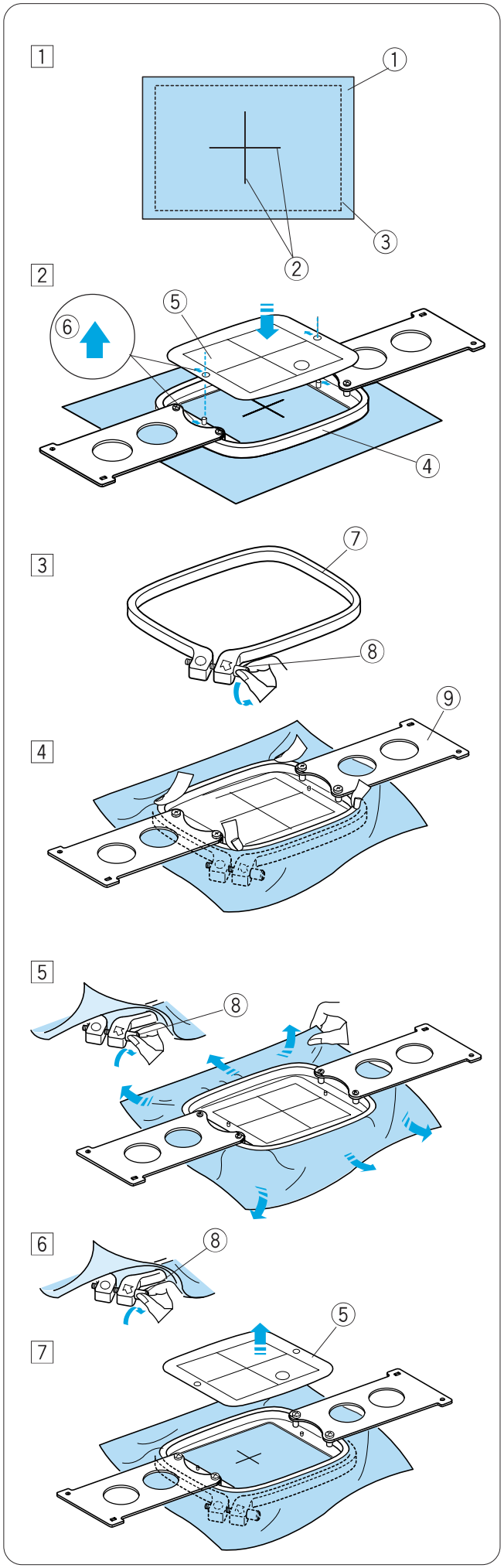

Ustawianie tkaniny w tamborku

1 Przyloz stabilizator do lewej strony tkaniny.
Narysuj srodkowe linie na prawej stronie materialu w celu wypozycjonowania haftu.

① Tkanina
② Linie srodkowe
③ Stabilizator

2 Poloz wewnetrzny tamborek z szablonem na materiale. Upewnij sie czy strzalki na tamborku i szablonie nie sa skierowane w Twoja strone. Wysposrodkuj linie ktore wczesniej narysowales ze znajdujacymi sie na szablonie.

④ Tamborek wewnetrzny
⑤ Szablon
⑥ Strzalki

3 Poluzuj srube uciskowa, na zewnetrznym tamborku.

⑦ Tamborek zewnetrzny
⑧ Sruba uciskowa

4 Przytrzymaj razem tkanine i tamborek zewnetrzny umieszczajac je w tamborku wewnetrznym.Upewnij sie ze linie na tkaninie i szablonie nakladaja sie na siebie. Umieszczaj naciskajac na 4 rogi wewnetrznego tamborka, a nie na metalowe raczki tamborka.

⑨ Raczki tamborka.

5 Dokrec delikatnie srube uciskowa. Pociagnij za krawedzie materialu naprezajac tkanine.

NOTATKA:
Upewnij sie ze tamborek wewnetrzny jest poprawnie umieszczony.

6 Dokrec ostroznie srube uciskowa.

7 Usun szablon.

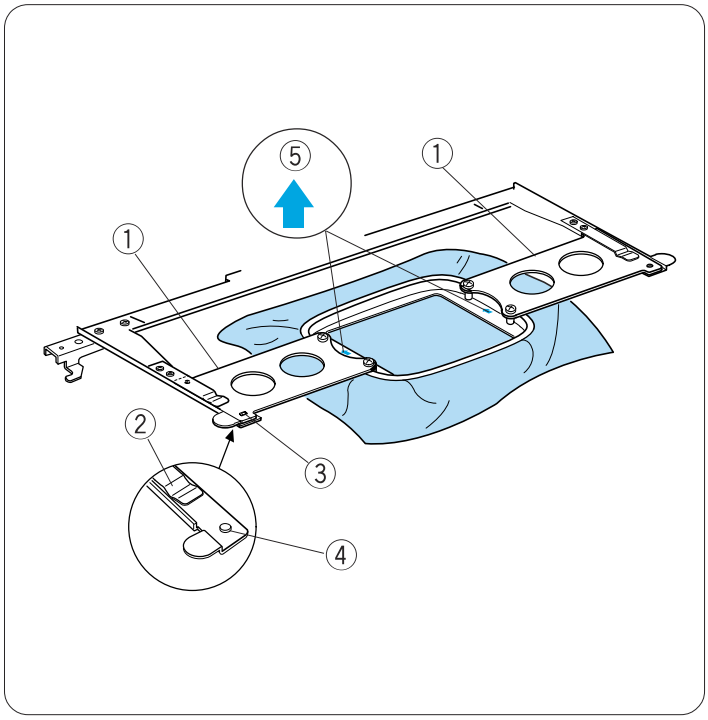

Ustawianie tamborka

Chwyc raczki tamborka obiema rekoma i umiesci je pod klamrami.
Wsun tamborek do uchwytow az otwory dopasuja sie do wypustek pozycjonujacych.

① Raczki tamborka
② Klamra
③ Otwor w raczkach tamborka
④ Wypustka pozycjonujaca

NOTATKA:
Nie umieszczaj tamborka tylem do przodu lub do dolem do gory. Strzalki na wewnetrznym tamborku powinny byc skierowane w strone maszyny.

⑤ Strzalka

Uwazaj aby krawedzie materialu nie wplataly sie w ruchome czesci wspornika tamborka.

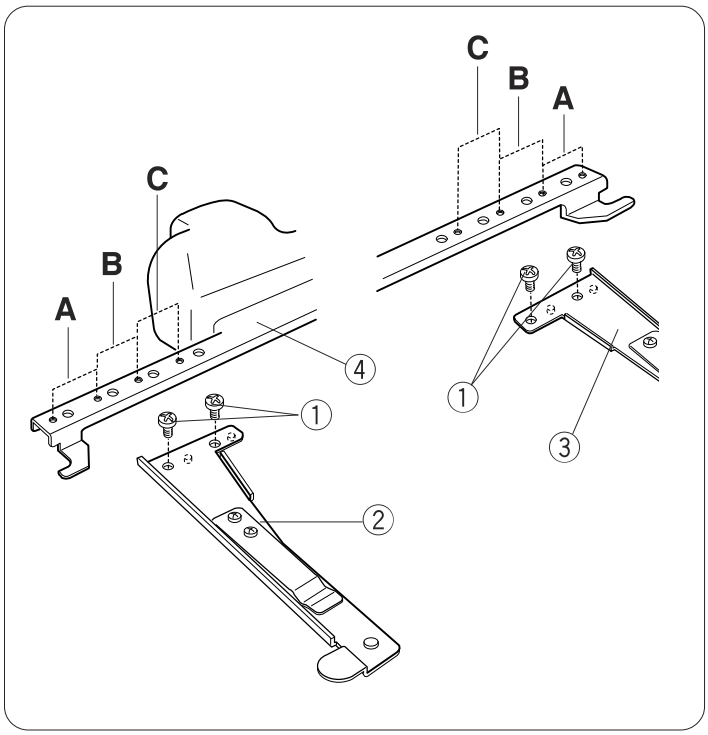

Dostosowywanie uchwytow tamborka dla dodatkowych tamborkow.

Uchwyt tamborka mozna umiescic na dodatkowych pozycjach w celu dopasowania pod tamborki dostepne na rynku np. Tajima.

Odkrec sruby na prawym i lewym ramieniu wspornika.

① Sruby

Przyloz do pozycji B lub C w zaleznosci od tamborka jakiego chcesz uzyc.

Przytwierdz ramiona wspornika srubami.

② Lewe ramie wspornika
③ Prawe ramie wspornika
④ Wspornik tamborka

NOTATKA:
Pozycja **A** jest dla standardowych tamborkow.

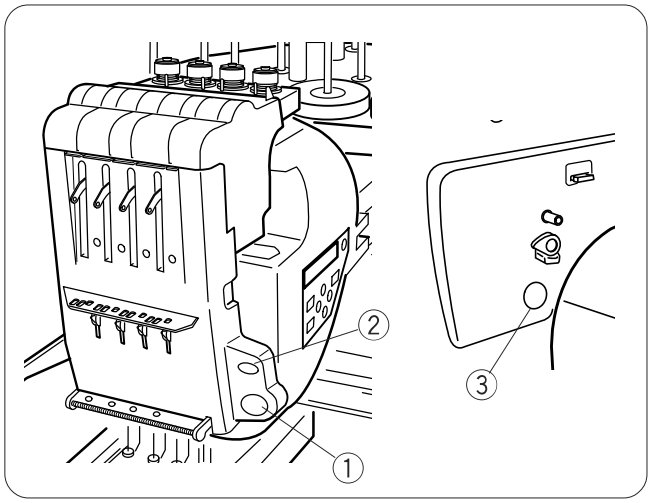

Podstawowe operacje zapasowym panelem kontrolnym.

Klawisze operacyjne maszyny.

① **klawisz Start/Stop**
Nacisnij ten klawisz aby wystartowac lub zatrzymac maszyne.
Klawisz swieci sie na czerwono podczas szycia,
zielono kiedy maszyna nie pracuje.

② **Klawisz Automatycznego Ciecia nici**
Nacisnij ten klawisz aby przyciac nitke.

③ **Klawisz nawijania szpuli.**
Nacisnij ten klawisz aby nawinac szpule.

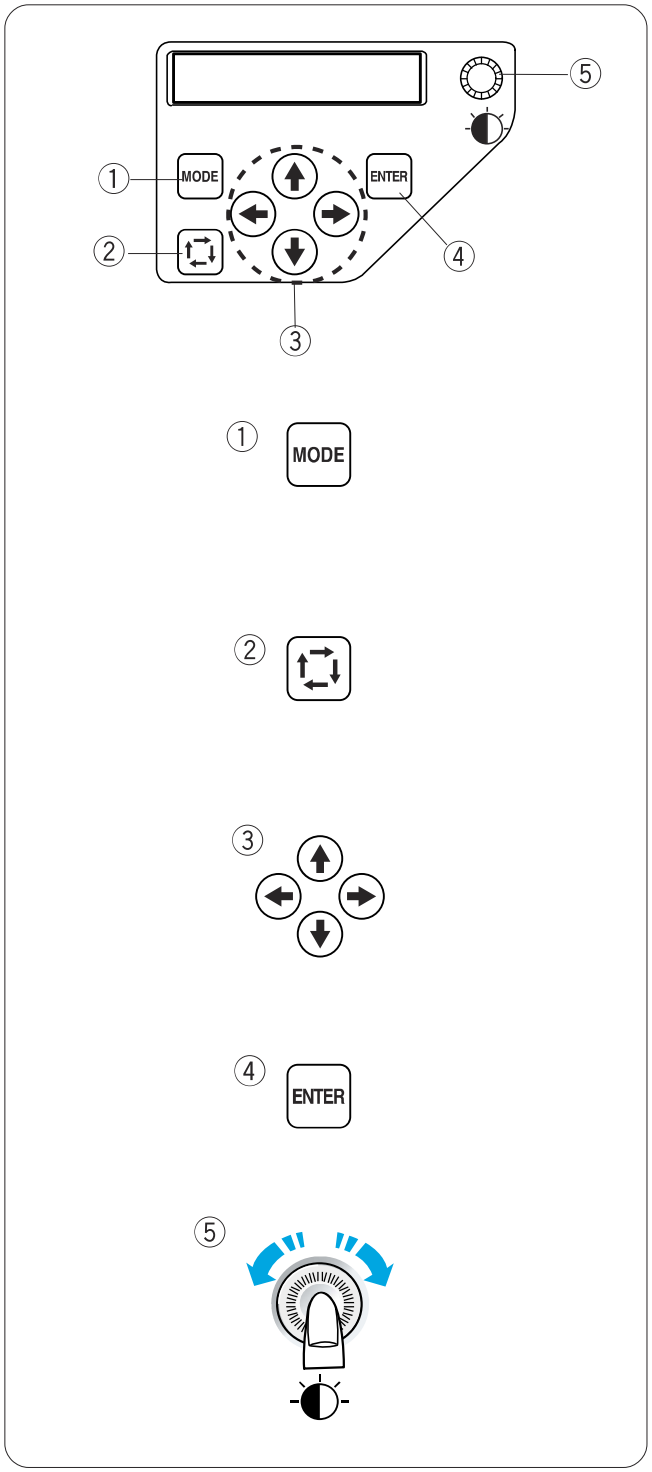

Uzyj zapasowego panelu sterujacego aby operowac maszyne bez jednostki RCS.

Klawisze funkcyjne.

① **Klawisz MODE**
Nacisnij klawisz aby wybrac jeden z ponizszych trybow.

1.Ready to Sew (Gotowy do Szycia)
2. Ustawienia licznika sciegow.
3.Ustawienia kolorow
4.Ustawienia numeru igly
5.Wybor wzoru
6.My setting (Moje ustawienia)

② **Klawisz sledzenia**
Nacisnij klawisz aby wyrysowac sciezke pracy maszyny bez szycia.

③ **Strzalki**
Klawisze te moga byc uzyte jako klawisze biegu w trybie Ready to Sew.
W innych trybach klawisze te sa uzywane do wyboru pozycji.

④ **Klawisz ENTER**
Nacisnij ten klawisz aby potwierdzic swoje ustawienia

⑤ **Regulator jasnosci LCD**
Palcem wskazujacym wyreguluj jasnosc.

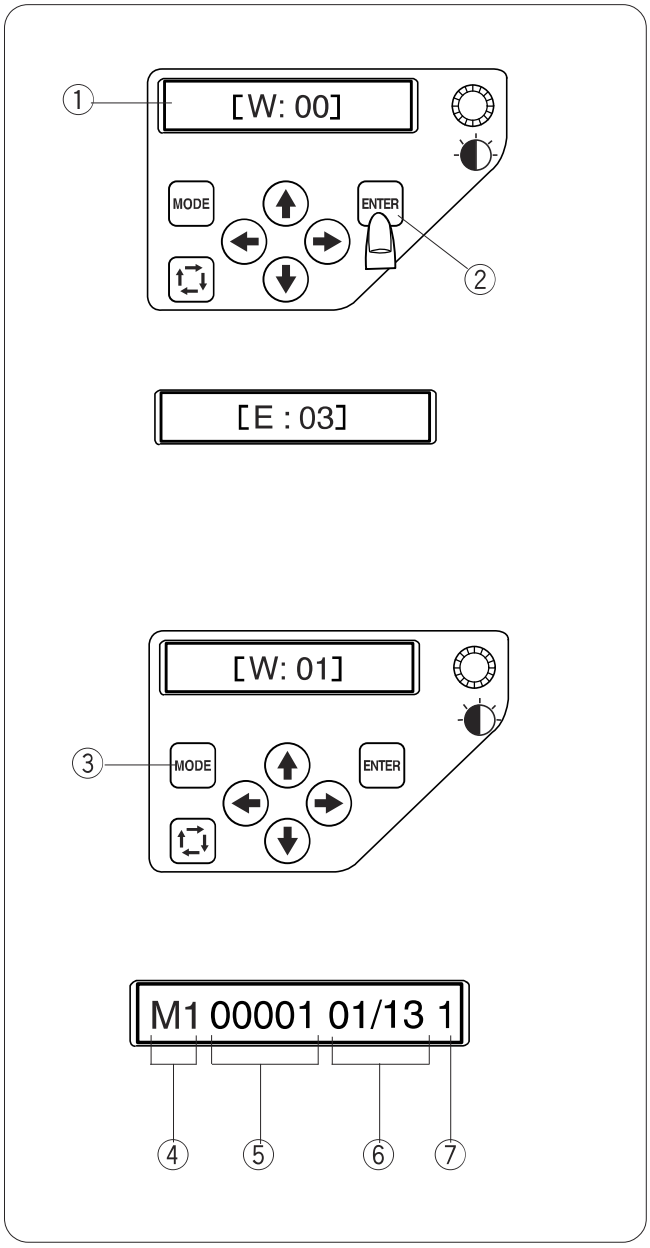

Wyswietlacz LCD

1 Po wlaczeniu zasilania pojawi sie napis **[W:00]**

.

Nacisnij klawisz ENTER , tamborek ustawi sie w pozycji domyslnej.

① Wyswietlacz LCD
② Klawisz ENTER

NOTATKA:
Jesli wyswietlacz pokazuje **[E:03]** nacisnij ENTER aby zainicjowac pozycjonowanie igly.
Po tej operacji wyswietli sie znak **[W:00]** .

2 LCD wyswietla **[W:01]** .
Nacisnij klawisz MODE aby rozpoczac nowy projekt nacisnij ENTER jesli chcesz kontynuowac poprzednie zadanie przed wylaczeniem maszyny.

③ Klawisz MODE

3 Ekran LCD pokaze tryb Ready to Sew

W trybie Gotowy do Szycia (Ready to Sew) pokazuje nastepujace informacje.

④ Rodzaj tamborka
M1: MB Hoop 240 x 200
M2: MB Hoop 126 x 110
M3: MB Hoop 50 x 50
M4: Cap frame 100 x 60 (opcja)

⑤ Licznik sciegow

⑥ Sekcja kolorow
13:Pelna liczba kolorow
01: Przyporzadkowany numer bierzacego koloru

⑦ Numer igly

Ustawienia maszyny

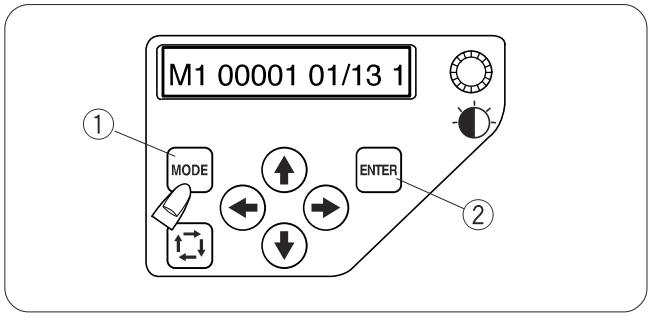

Nacisnij klawisz MODE aby wybrac pozycje w ktorej chcemy zmienic ustawienia.
Wybrana pozycja bedzie migac.
Nacisnij klawisz MODE aby wybrac pozycje lub klawisz ENTER aby zmienic ustawienia wybranej pozycji.

① klawisz MODE
② klawisz ENTER

Ustawienia lilcznika sciegow

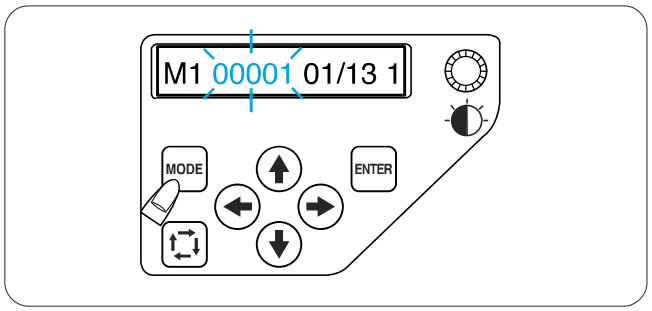

Mozesz wybrac numer sciegu od ktorego maszyna ma zaczac haftowac.
Nacisnij klawisz MODE aby wybrac ustawienia licznika sciegow i nacisnij klawisz ENTER.
Nacisnij strzalke w dol lub w gore aby zmienic wartosc licznika sciegow.
Nacisnij klawisz ENTER aby zatwierdzic nowe ustawienia.

Sekcja ustawien kolorow

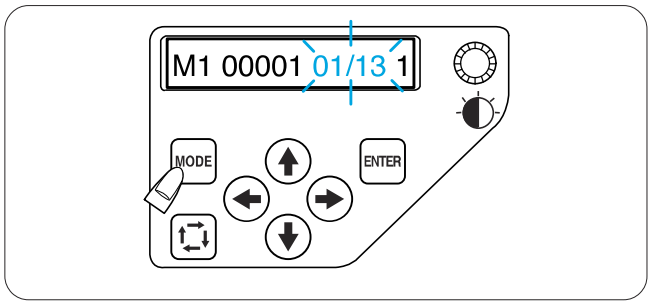

Mozesz wybrac kolor od ktorego chcesz zaczac haftowanie.
Nacisnij klawisz MODE aby wybrac sekcje ustawien i nacisnij klawisz ENTER.
Nacisnij strzalke w dol lub w gore aby wybrac pozadana sekcje.
Nacisnij klawisz ENTER aby zatwierdzic nowe ustawienia.

Ustawienia numeru igly

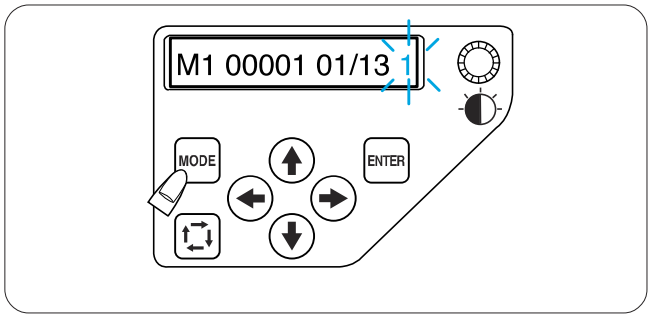

Mozesz wybrac igle od ktorej chcesz zaczac haftowanie.

Nacisnij klawisz MODE aby wybrac numer igly i nacisnij klawisz ENTER.
Nacisnij klawisz strzalki w dol lub w gore aby wybrac pozadana igle.
Nacisnij klawisz ENTER aby zatwierdzic nowe ustawienia.

Wybor wzoru haftu.

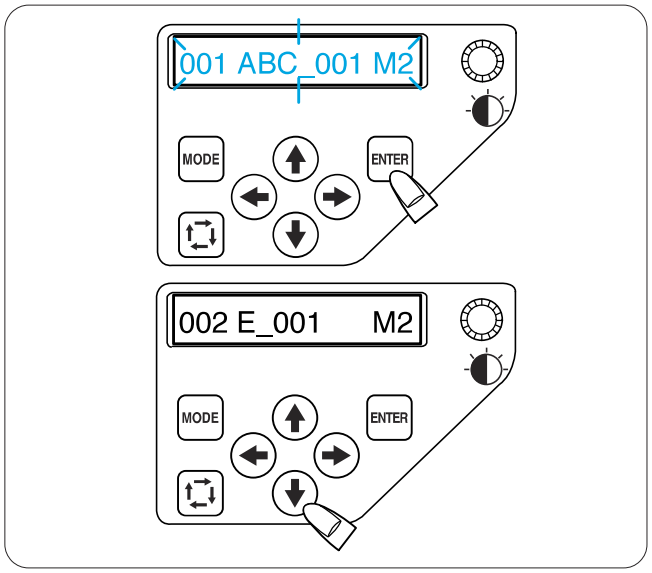

Musisz zapisac plik wzoru haftu w wewnetrznej pamieci maszyny uzywajac **Digitizer MB for multi-needle** lub jednostki RCS (opcja).

Nacisnij klawisz MODE aby przejsc do trybu wyboru wzoru i nacisnij klawisz ENTER.
Nacisnij klawisz strzalki w gore lub w dol aby wybrac pozadany plik.
Nacisnij klawisz ENTER aby zatwierdzic swoj wybor.

Rozpoczecia haftowania

1 Wybierz wzor ktory chcesz wyhaftowac. LCD wyswietli tryb Ready to Sew (Gotowy do Szycia)

NOTATKA:

Hafty moga roznic sie w zaleznosci od tkaniny i nici jakie zostaly uzyte. Wykonaj probe na tym samym materiale i niciach zanim wyhaftujesz ubranie.

2 Nacisnij klawisz ENTER aby sprawdzic przypisanie igly do koloru. Ekran wyswietli numer igly i kod koloru.

① Klawisz ENTER
② Numer igly
③ Kod koloru

Wyreguluj pozycje tamborka uzywajac strzalek.

④ Strzalki

3 Aby sprawdzic miejsce uderzenia igly, obniz igielnice srubokretem , co pozwoli dokladniej zobaczyc polozenie igly na materiale.

Opus igielnice uzywajac srubokreta,jak na rysunku.

Igielnica moze zostac opuszczona uzywajac kola zamachowego.

UWAGA:

Pamietaj aby przywrocic igielnice i stopke do gornej pozycji uzywajac przycisku automatycznego obcianania nitki, zanim nacisniesz klawisz sledzenia lub wylaczysz maszyne.

4 Nacisnij klawisz sledzenia aby sprawdzic rozmiar i polozenie wybranego wzoru na tamborku.

⑤ Przycisk sledzenia

NOTATKA:

Sprawdz czy krawedzie tkaniny nie beda utrudniac ruchow tamborka.

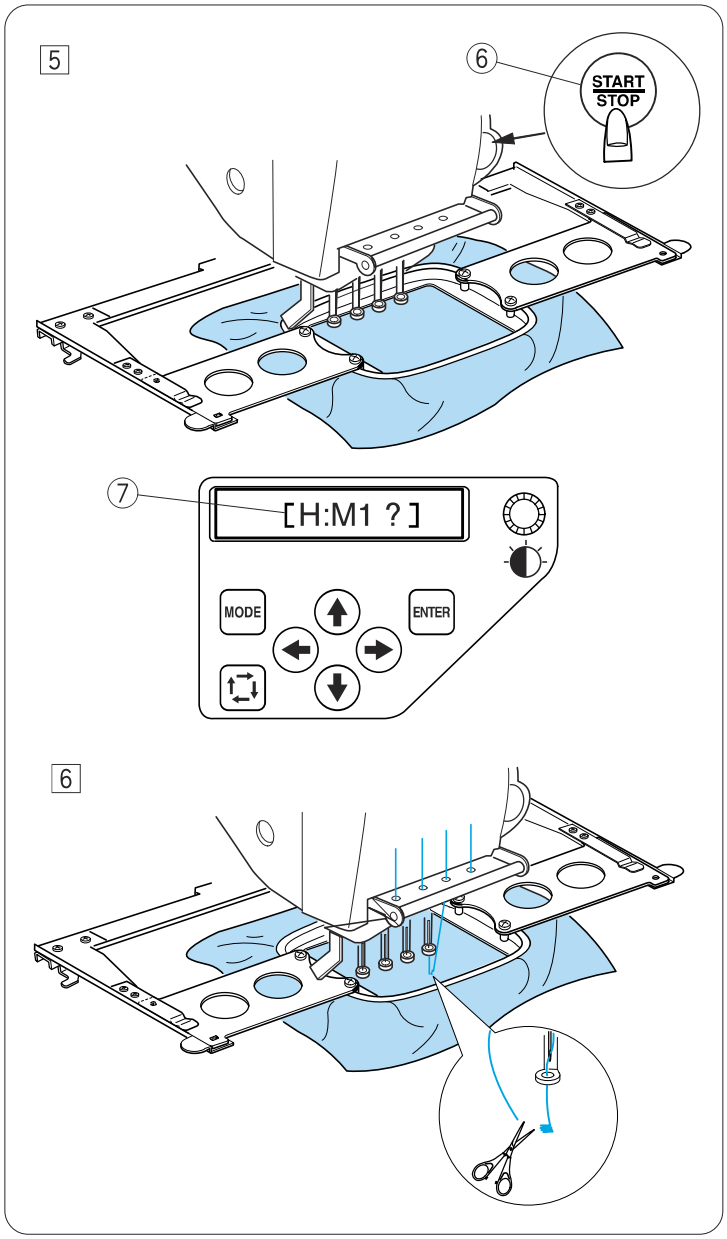

5 Nacisnij START/STOP klawisz, ekran LCD pokaze przypomnienie z zapytaniem o uzycie prawidlowego rozmiaru tamborka.

⑥ START/STOP klawisz

⑦ Komunikat przypominajacy

NOTATKA:

Jesli nacisniesz START/STOP klawisz kiedy dzwignia naprezacza jest otwarta, pojawi sie komunikat ostrzegawczy.
Przyciagnij dzwignie do siebie , aby zamknac dyski.

Sprawdz rozmiar tamborka i nacisnij START/ STOP klawisz ponownie aby wyhaftowac pare sciegow.

6 Nacisnij START/STOP klawisz aby zatrzymac maszyne.
Przytnij nitke na poczatku.

Potem, nacisnij START/STOP klawisz ponownie. Maszyna wyhaftuje cztery kolory i sie zatrzyma automatycznie.

Przewlecz kazda igle kolejnymi kolorami i nacisnij START/STOP klawisz by kontynuowac haftowanie.

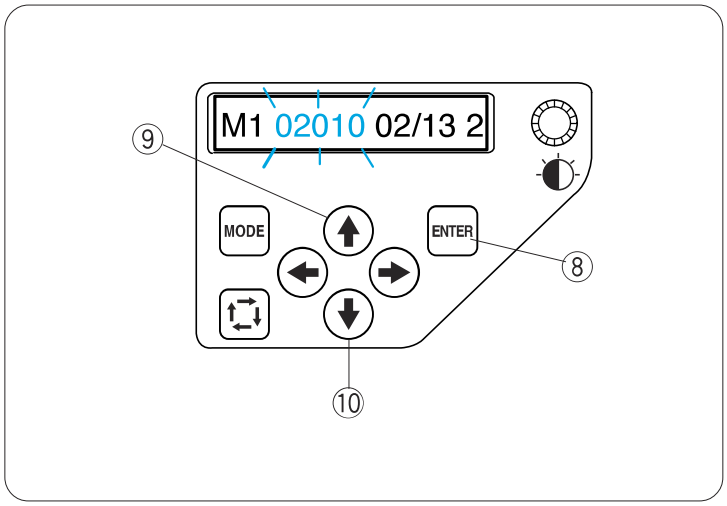

Jesli nitka sie skonczy lub zerwie maszyna zatrzyma sie automatycznie, a tamborek powroci do pozycji gdzie nastapilo zerwanie lub skonczenie nici.

Jednakze, mozesz wyregulowac pozycje ponownego startu maszyny, poruszajac tamborkiem.

Nacisnij klawisz ENTER aby wybrac ustawienia licznika sciegow.

⑧ Klawisz ENETER

Nacisnij klawisz gornej strzalki aby przesunac tamborek o 10 sciegow w przod.

⑨ Klawisz gornej strzalki

Nacisnij klawisz dolnej strzalki aby przesunac tamborek o 10 sciegow w tyl.

⑩ Klawisz dolnej strzalki

www.eti.com.pl www.eti.com.pl www.eti.com.pl www.eti.com.pl www.eti.com.pl www.eti.com.pl

Wyciaganie tamborka

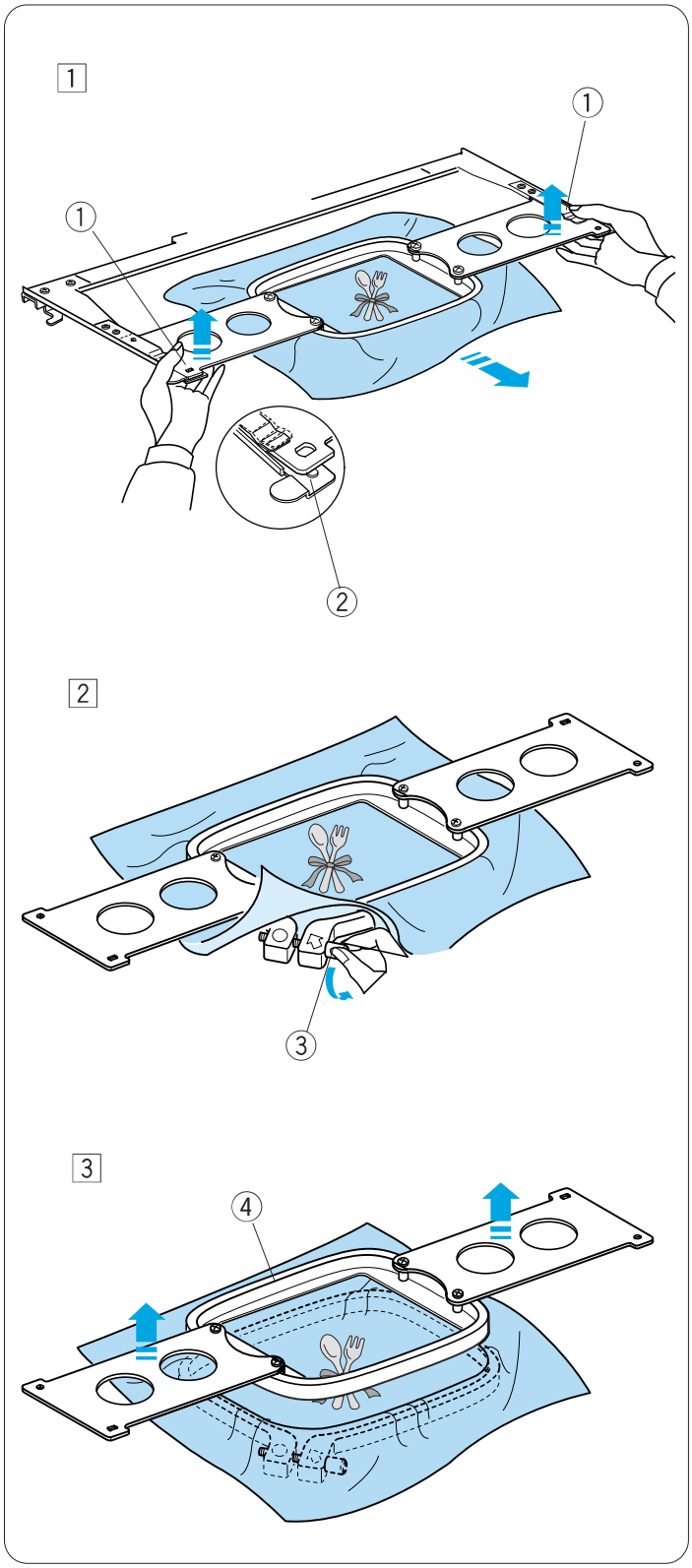

1 Przytrzymaj uchwyty tamborka obiema rekoma podnoszac klamry palcami, unies tamborek do gory zwalniajac wypustki blokujace z otworow.
Wysun tamborek w Twoja strone wyciagajac spod maszyny.

① Uchwyty tamborka
② Wypustka blokujaca

2 Poluzuj srube uciskowa

③ Sruba usciskowa

3 Usun wewnetrzny tamborek i tkanine.

④ Tamborek wewnetrzny

NOTATKA:
Zanim wylaczysz maszyne, ustaw igielnice w gornej pozycji naciskajac klawisz Automatycznego Ciecia Nici.

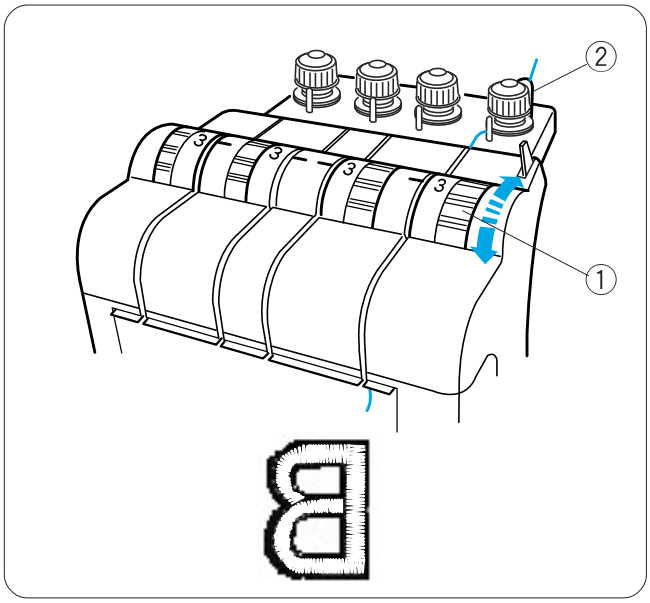

Regulacja naprezenia nici

Regulacja naprezacza nici gornej

Wyreguluj naprezenie nici obracajac pokretlo

① Regulator naprezacza

NOTATKA:
Jesli nitka sie zapetla podczas haftowania przekrec regulator naprezacza wstepnego zg. z ruchem wskazowek zegara.

② Regulator naprezacza wstepnego

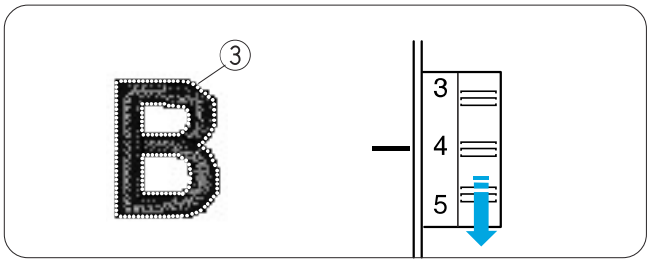

Naprezenie zbyt mocne

Jesli naprezenie gornej nitki jest zbyt mocne,nic dolna ukazuje sie po prawej stronie materialu.
Zmniejsz naprezenie przekrecejac regulator na nizsza numer.

③ Nitka dolna

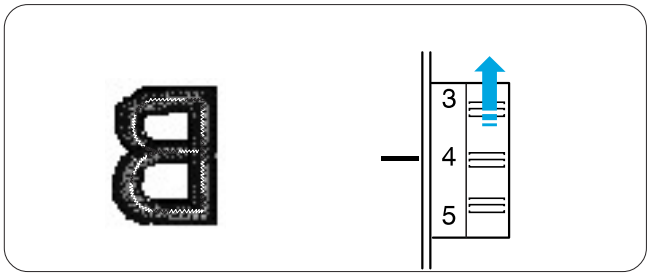

Naprezenie zbyt slabe

Jesli naprezenie nici gornej jezt zbyt slabe, nitka zapetla sie na hafcie.
Zwieksz naprezenie przekrecajac regulator na wyzszy numer.

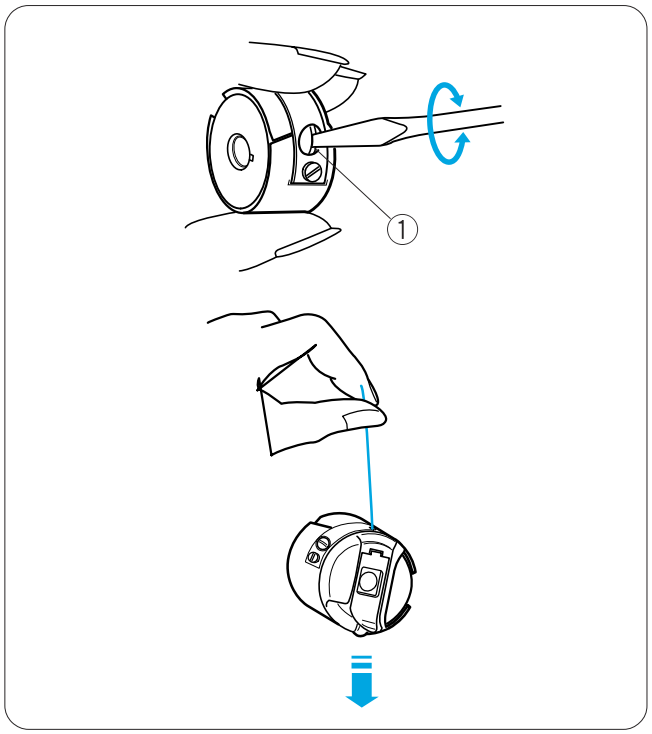

Regulacja naprezenia nitki w bebenku

Aby wzmocnic naprezenie nitki dolnej, pokrec srube regulujaca zg. z ruchem wskazowek zegara.

Aby poluzowac naprezenie nitki dolnej, pokrec srube regulujaca w przeciwnie do ruchu wskazowek zegara

Przed regulacja, sprawdz naprezenie chwytajac nitke za koncowke.Bebenek powinien powoli opadac.

NOTATKA:
Podczas przekrecaj srube lekko i powoli.

① Sruba regulujaca

www.eti.com.pl www.eti.com.pl www.eti.com.pl www.eti.com.pl www.eti.com.pl www.eti.com.pl

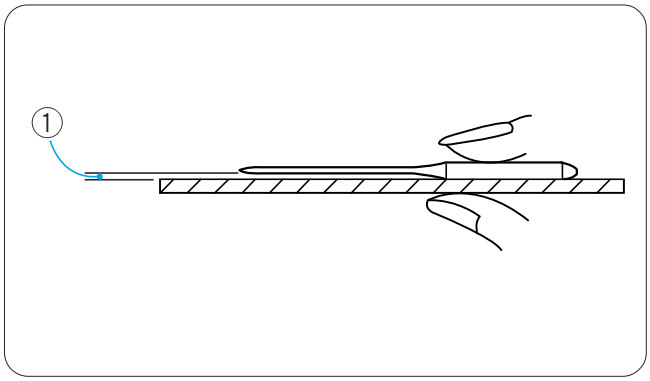

Wymiana igly

UWAGA:
Upewnij sie ze maszyna jest wylaczona zanim bedziesz wymieniac igle.

Sprawdzanie igly

Sprawdzaj igly regularnie i wymieniaj jesli sa uszkodzone, zlamane, stepione.

Aby sprawdzic czy igla nie jest wykrzywiona przyloz ja do czegos plaskiego.Szpara pomiedzy igla a plaska powierzchnia powinna wszedzie taka sama.

① Szpara

CAUTION:
Nie uzywaj zakrzywionej lub stepionej igly.
Zakrzywiona igla moze sie zlamac.

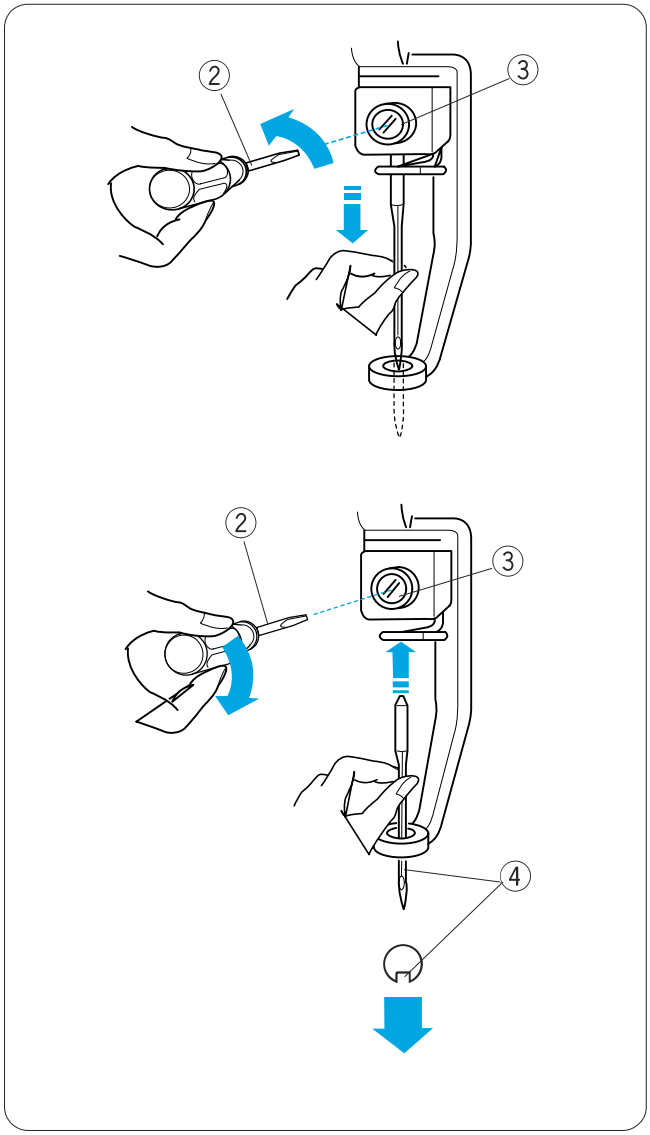

Wymiana igly

Poluzuj srube dociskowa malym srubokretem znajdujacym sie w zestawie dolaczonym do maszyny. Wyciagnij igle z zacisku.

② Maly srubokret
③ Sruba zaciskowa

Umiesc nowa igle w otworze zaciskowym z dlugim rowkiem skierowanym ku Tobie.
Pchnij ja do gory i dokrec ostroznie srube uciskowa srubokretem.

④ Dlugi rowek

NOTATKA:
Uzyj DB x K5Q1-NY, rozmiar 11 needles (Janome numer 770811000).

www.eti.com.pl www.eti.com.pl www.eti.com.pl www.eti.com.pl www.eti.com.pl www.eti.com.pl

Klawisze operacyjne maszyny

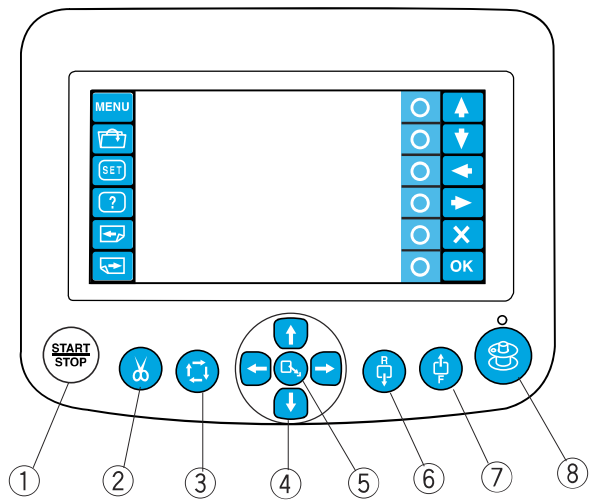

① **Klawisz Start/Stop**
Nacisnij ten klawisz aby wystartowac lub zatrzymac maszyne. Podczas pracy maszyny przycisk swieci sie na czerwono, na zielono natomiast gdy nie pracuje.

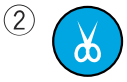

② **Klawisz Automatycznego Ciecia Nici**
Nacisnij klawisz aby przyciac nitke.

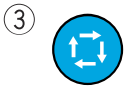

③ **Klawisz sledzenia**
Nacisnij klawisz aby wysledzic trase maszyny jaka wykonalaby podczas haftowania

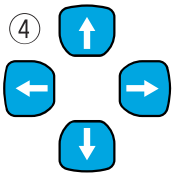

④ **Klawisze ruchu**
Nacisnij klawisz aby precyzyjnie ustawic pozycje tamborka.

⑤ **Klawisz centrujacy glowice**
Nacisnij klawisz aby ustawic glowice na srodku.

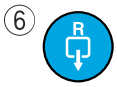

⑥ **Klawisz scieg w tyl**
Nacisnij klawisz aby ruszyc tamborek do tylu.
Tamborek poruszy sie do tylu o 10 sciegow za kazdym razem jak nacisniesz klawisz.

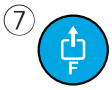

⑦ **Klawisz scieg w przod**
Nacisnij klawisza aby ruszyc tamborek do przodu.
Tamborek poruszy sie w przod o 10 sciegow za kazdym razem jak nacisniesz klawisz.

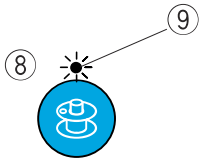

⑧ **Klawisz nawijania szpulki**
Nacisnij klawisz aby nawinac szpulke
Lampka sygnalizacyjna swieci sie podczas nawijania.
⑨ Lampka sygnalizacyjna

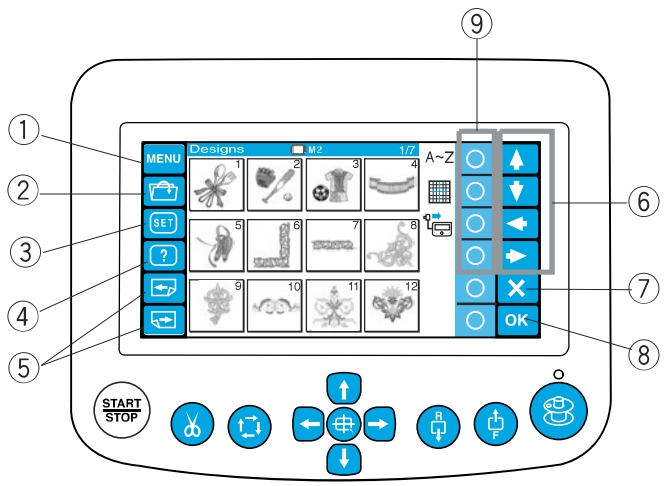

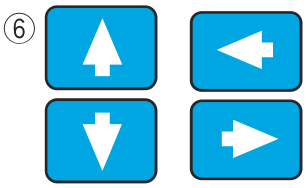

Klawisze funkcyjne

UWAGA:
Nie nalezy przyciskac panelu dotykowego za pomoca twardych i ostrych przedmiotow.

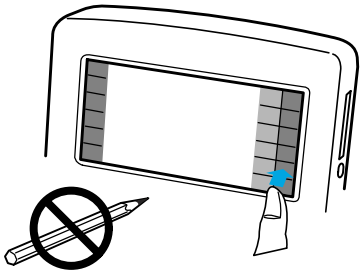

① **Przycisk MENU**
Nacisnij klawisz aby przypisac tryb wyboru do kolek.

Dostepne sa 4 tryby
Wybor wbudowanych wzorow
•Monogramy
•Edycja
•Odlaczanie jednostki RCS

② **Przycisk otwierania pliku**
Nacisnij klawisz aby otworzyc pliki z haftem zapisane na roznych nosnikach.

③ **Przycisk SET**
Nacisnij klawisz aby przejsc do trybu Moje Ustawienia

④ **Przycisk pomocy**
Nacisnij klawisz aby przejsc do trybu pomocy

⑤ **Przyciski stron**
Nacisnij klawisz poprzedniej strony aby zobaczyc poprzedni ekran.
Nacisnij klawisz nastepnej strony aby zobaczyc nastepny ekran.

⑥ **Strzalki**
Nacisnij te klawisze aby wybrac pozycje obok strzalki.

⑦ **Przycisk wyjscia**
Nacisnij klawisz jesli chcesz zamknac aktualne okno i wrocic do poprzedniego.

⑧ **Przycisk OK**
Nacisnij klawisz aby potwierdzic swoj wybor lub zapisac ustawienia ktorych dokonales.

⑨ **Kolko (przyciski funkcyjne)**
Ikona kolo przycisku kolko decyduje o jego przeznaczeniu.
Klawisze te maja rozne znaczenia w roznych sytuacjach.

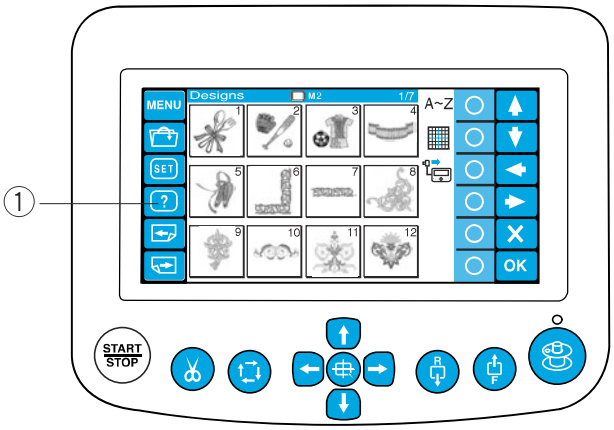

Filmy pomocnicze

Nacisnij przycisk pomocy (?) aby uruchomic menu pomocy. Istnieje opis 6 niezbednych operacji.

① Przycisk pomocy

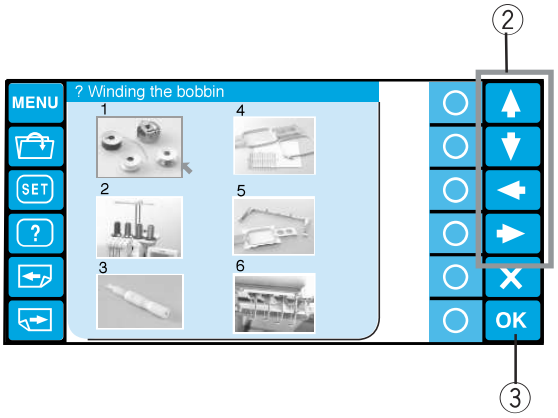

Wybierz temat ktory chcesz obejrzec naciskajac strzalki i przycisk OK.

② Strzalki

③ Przycisk OK

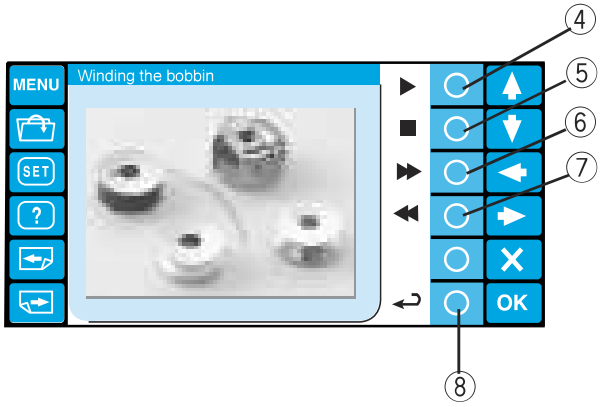

Nacisnij kolko obok ikony odtworzenia aby uruchomic film pomocniczy.Nacisnij kolko obok ikony zatrzymywania aby zatrzymac odtwarzanie.
Mozesz przewijac film w przod i w tyl naciskajac kolko obok ikony szybkiego przewijania do przodu i do tylu.

④ Kolko (odtwarzanie)

⑤ Kolko (stop)

⑥ Kolko (przewijanie do przodu)

⑦ Kolko (cofanie fo tylu)

Nacisnij kolko obok ikony powrotu aby przejsc do menu pomocniczego.

⑧ Kolko (powrot)

Odlaczanie jednostki RCS

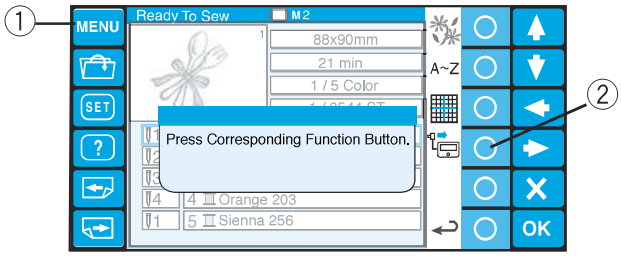

Mozesz uzywac jednostki RCS do sterowania 2 MB-4. Przed odlaczeniem jednostki RCS, nacisnij klawisz MENU i nacisnij kolko obok ikony jednsotki RCS.

① przycisk MENU
② kolko (RCS)

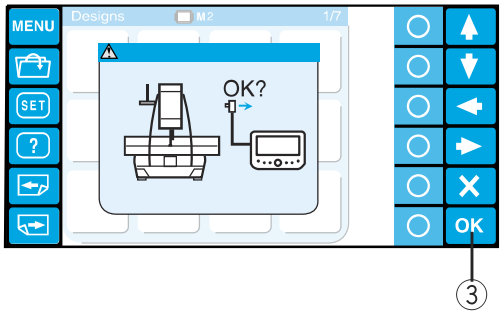

Otworzy sie okno z potwierdzeniem
Nacisni przycisk OK , panel dotykowy LCD sie wylaczy.

③ Przycisk OK

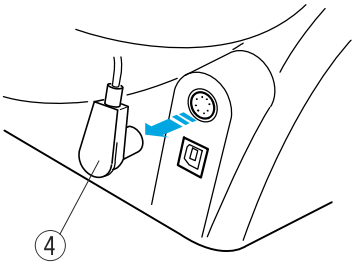

Odlacz jednostke RCS od maszyny.

④ Zlacze RCS.

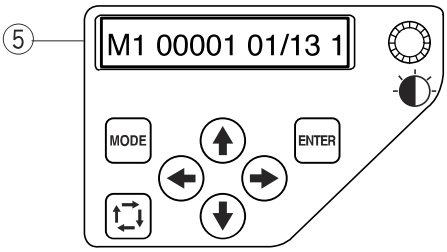

Uruchomi sie ekran LCD zapasowego panelu wyswietlajac ustawienia jednostki RCS.

⑤ Zapasowy panel kontrolny

ROZDZIAL 3. ZAAWANSOWANE OPERACJE NA JEDNOSTCE RCS.

Wybor dostepnych wzorow haftow

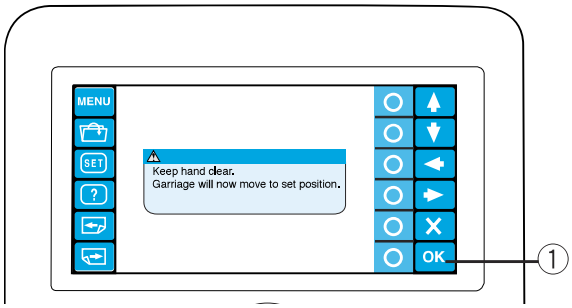

Po wlaczeniu zasilania, na panelu dotykowym wyswietli sie okno powitalne, po kilku sekundach ukaze sie komunikat ostrzegajacy.

Nacisnij przycisk OK i maszyna ustawi sie pozycji domyslnej. Trzymaj rece z dala od ruchomych czesci maszyny.

① przycisk OK

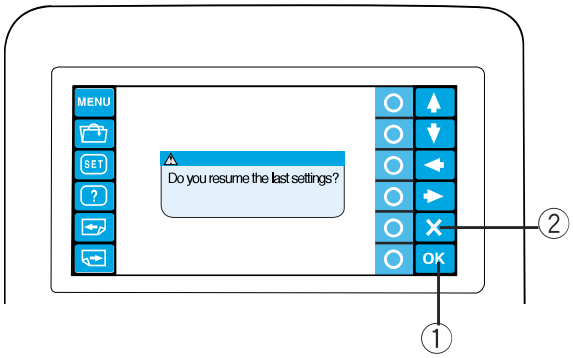

Panel dotykowy wyswietli zapytanie czy przywrocic ostanio uzywane ustawienia.
Nacisnij przycisk OK jesli masz zamiar kontunuowac hafotwanie poprzednio uzywanego wzoru.
Lub nacisnij przycisk exit (X) by zaczac nowa prace

② Przycisk exit (X)

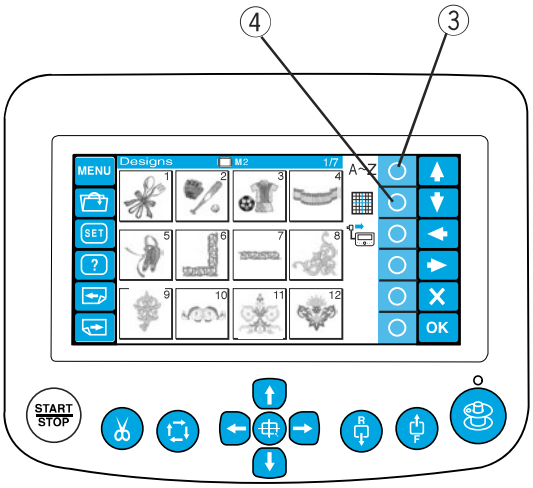

Kiedy nacisniesz przycisk (X) panel dotykowy LCD wyswietli okno z zainstalowanymi juz wzorami.

Aby wybrac tworzenie monogramow lub tryb edytowania nacisnij kolko obok ikon monogramu lub edycji.

③ Kolko (monogramy)

④ Kolko (edycja)

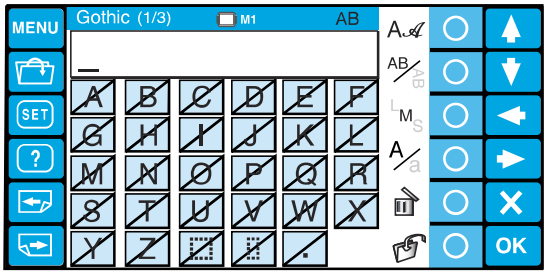

W trybie monogramow, mozesz wybrac 10 stylow czcionek, 2-wyrazowe, 3-wyrazowe i wzory obwodek.

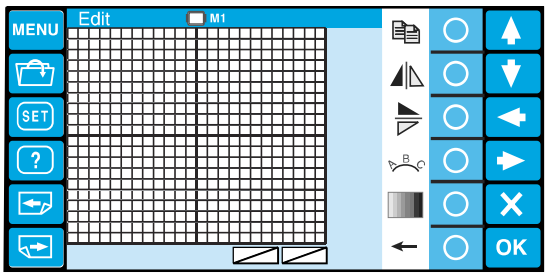

W trybie edycji mozesz modyfikowac i laczyc wzory haftow zaimportowane z roznych zrodel wliczajac wbudowane wzory,karty PC ze wzorami CD-ROM oraz darmowe wzory z internetu.

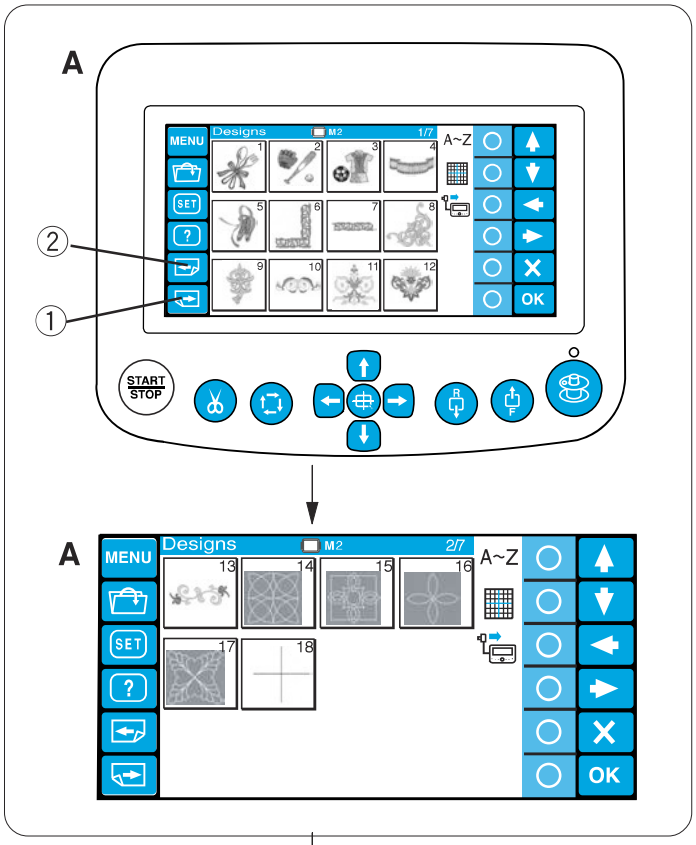

Wybor wbudowanych wzorow

Znajdziesz tu 50 gotowych do haftu wzorow uporzadkowane wg rozmiaru tamborka.

Aby obejrzec wzory na kolejnej stronie, nacisnij przycisk przejscia do kolejnej strony.

① Przycisk nastepnej strony

Nacisnij przycisk poprzedniej strony aby powrocic do wczesniejszej strony.

② Przycisk poprzedniej strony

A: Wzory na stronach 1/7 do 2/7 sa dla tamborka M2 (MB Hoop 126 x 110).

B: Wzory na stronach 3/7 do 6/7 sa dla tamborka M1 (MB Hoop 240 x 200).

C: Wzory na stronach 7/7 sa dla tamborka M3 (MB Hoop 50 x 50).

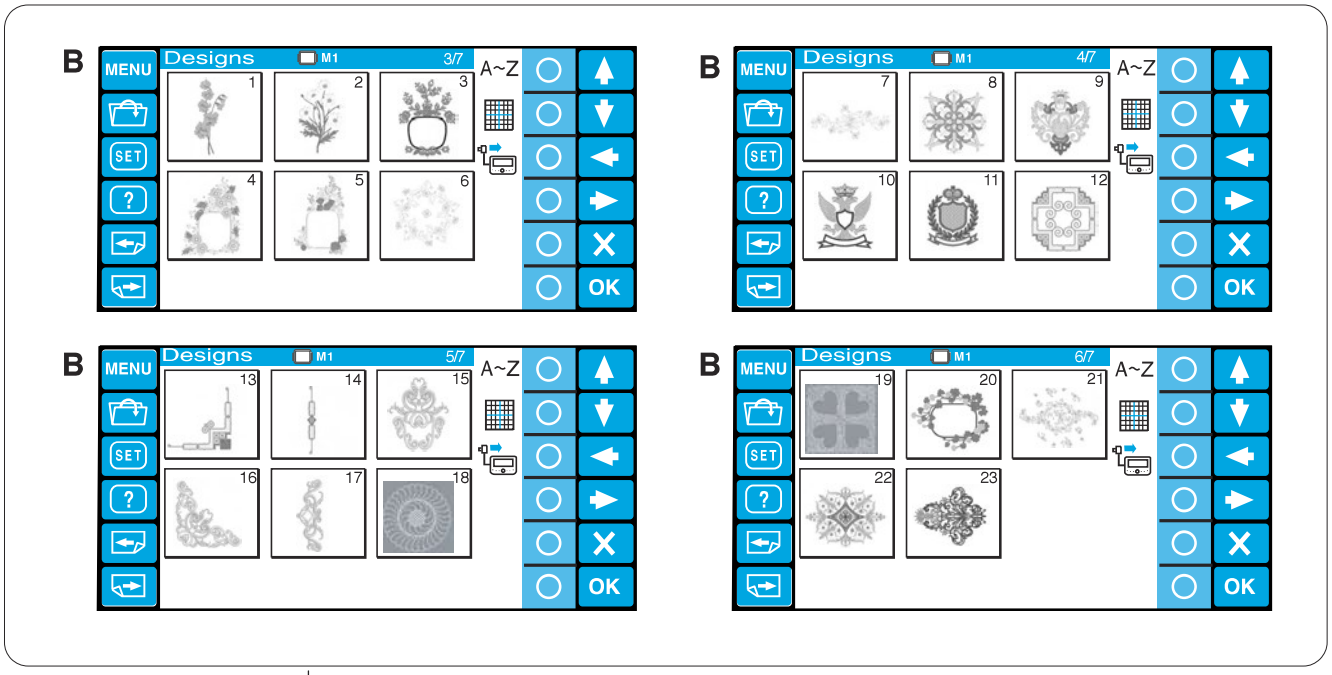

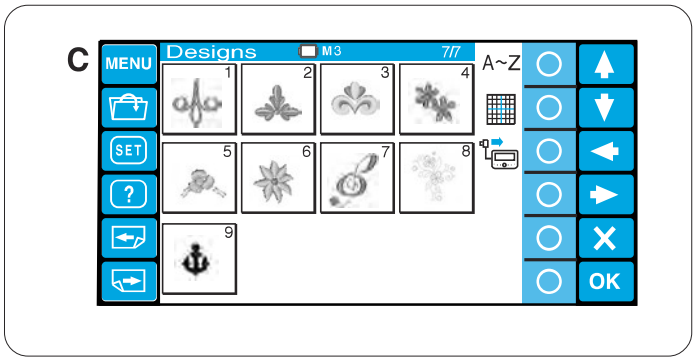

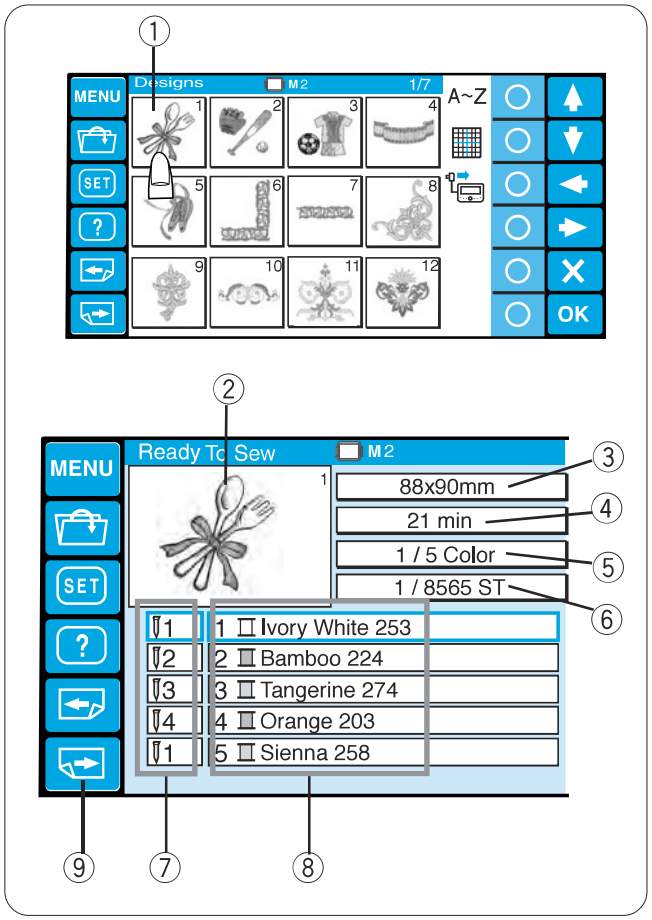

Nacisnij na wybrany przez Ciebie wzor haftu, pojawi sie okno Gotow Do Szycia(Ready to Sew)

① Przycisk wyboru haftu

Wizerunek wybranego haftu oraz lista uzytych kolorow nici dopasowanych do odpowiednich igiel z informacjami dotyczacymi haftowania.

② Wizerunek haftu
③ Rozmiar haftu
④ Czas haftowania w minutach
⑤ Ilosc uzytych kolorow
⑥ Ilosc wszystkich sciegow
⑦ Numer igly
⑧ Dopasowany kolor nitki do igly

Nacisnij przycisk kolejnej strony aby zobaczyc pozostale kolory.

⑨ Przycisk kolejnej strony

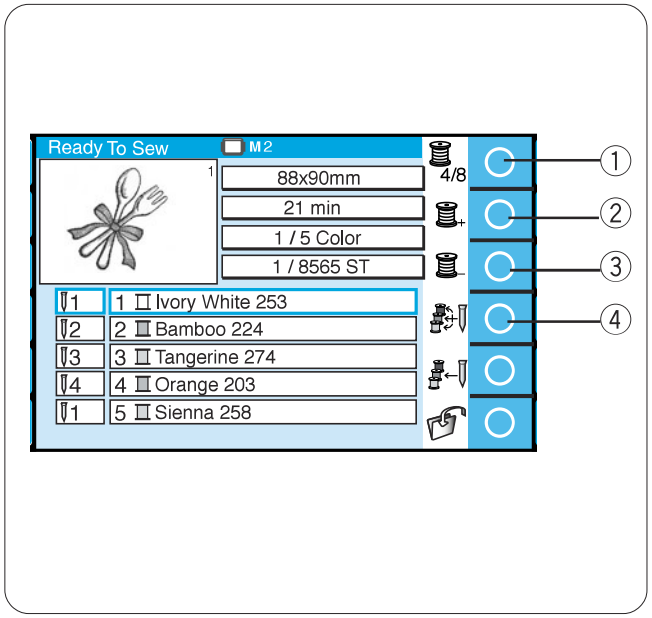

Przyciski funkcyjne (kolka)

Lista kolorow

Nacisnij przycisk kolko obok ikony listy kolorow przestawiajac tryb wyswietlania pomiedzy 4 i 8 kolorami.

① Kolko (lista kolorow)

Ustawienie kolorow (warstwy)

Mozesz wybrac kolor od ktorego chcesz zaczac haftowanie.

Nacisnij kolko obok ikony (szpulka z +), aby przejsc do nastepnego koloru.

② Kolko (nastepny kolor)

Nacisnij kolko obok ikony (szpulka z -), aby przejsc do poprzedniego koloru.

③ Kolko (poprzedni kolor)

Wybrany przez Ciebie kolor bedzie zaznaczony czerwnona ramka.

Automatyczne dopasowanie kolorow

Jesli otworzysz plik haftu z rozszerzeniem Tajmima (*.DST) ktory nie posiada informacji o kolorach, musisz sam przypisac kolory do odpowiednich sekcji haftu.

Aby przypisac kolory automatycznie, nacisnij kolko obok ikony automatycznego przypisywania kolorow.

④ Kolko (automatyczne przypisanie kolorow)

www.eti.com.pl www.eti.com.pl www.eti.com.pl www.eti.com.pl www.eti.com.pl www.eti.com.pl

Reczne przypisanie kolorow.

Kolory nici sa automatycznie przypisane do igly w optymalnej kolejnosci.
Jednakze, mozesz recznie zmienic przypisanie kolorow.

Jesli nowy wzor ma kolor nici taki sam jak jeden z kolorow poprzednio haftowanych, mozesz zmienic przypisanie koloru, recznie, aby nie wykonywac ponownie czynnosci przewlekania igly ktora jest juz nawleczona kolorem uzywanym w nowym wzorze.

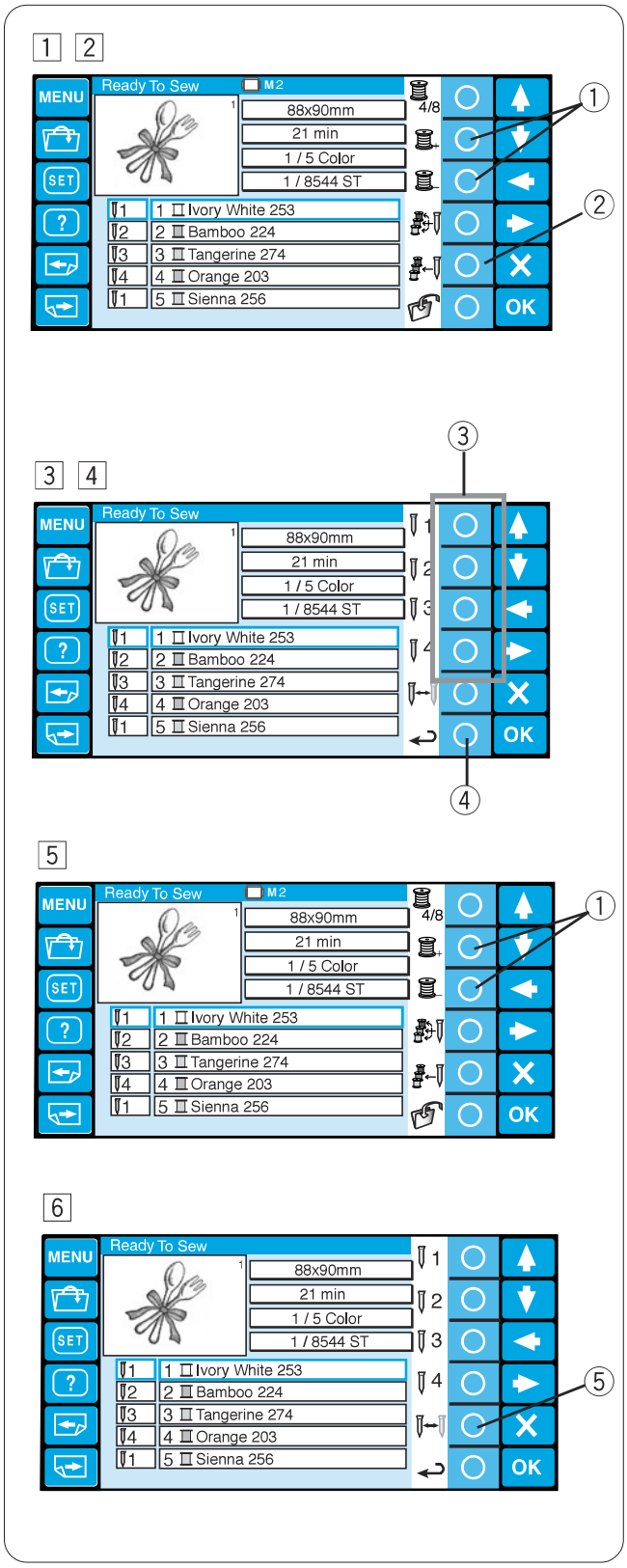

1 Wybierz partie koloru, ktorej kolor jest taki sam jak ten ktory byl uzywany przy wczesniejszym hafcie naciskajac kolko obok ikony szpuli z + lub -

① Kolko (partie kolorow)

2 Nacisnij kolko obok ikony recznej zmiany kolorow. Zmieni sie fuknc ja przyciskow kolka.

② Kolko (reczne przypisanie koloru)

3 Nacisnij kolko obok ikony igly dla ktorej chcesz przypisac poprzednio haftowany kolor.

③ Kolko (igla)

4 Aby powrocic do poprzedniego okna nacisnij przycisk, powrotu.

④ Kolko (powrot)

5 Wybierz partie koloru na ktorej chcesz aby maszyna sie zatrzymala w celu ponownego nawleczenia poprzez nacisniecie kolka obok ikony szpuli z + lub -

① Kolko (partia koloru)

6 Nacisnij kolko obok ikony recznej zmiany koloru potem nacisnij kolko obok ikony stop.

Maszyna zatrzyma sie aby zmienic nitke, po skonczeniu czwartego koloru.

⑤ Kolko (stop)

Monogramy

Istnieja 3 strony okien z monogramami.
Nacisnij przyciski stron aby zobaczyc kolejna lub poprzednia strone.

① Przyciski stron

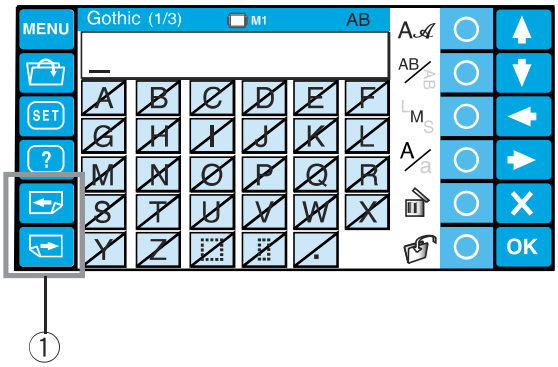

Strona 1: Rzymski alfabet i spacja.

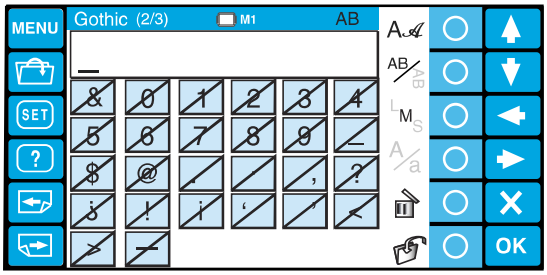

Strona 2: Cyfry, znaki interpunkcyjne i symbole.

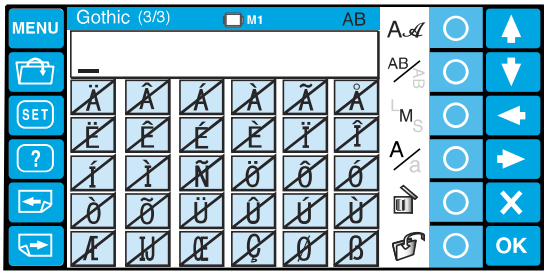

Strona 3: Znaki specjalne

Przyciski funkcyjne

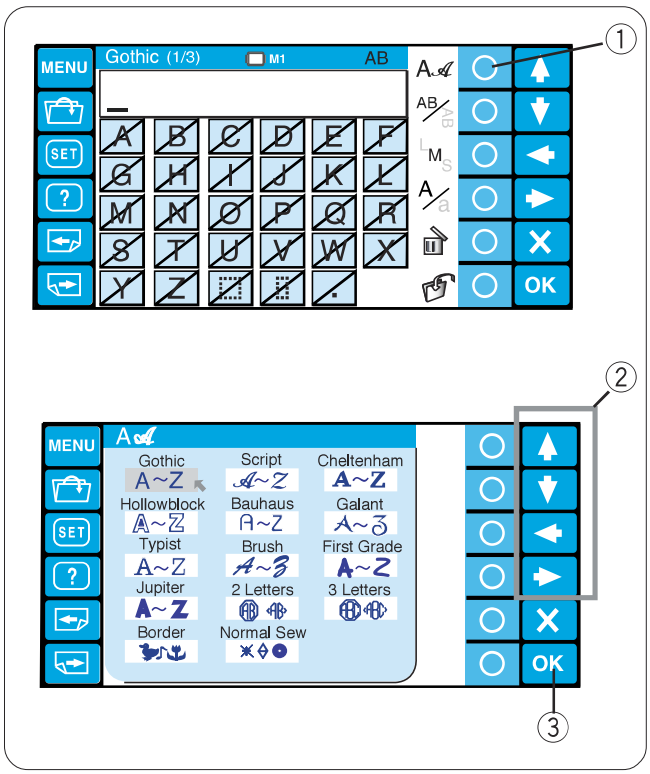

Wybor czcionki

Nacisnij kolko obok ikony czcionek aby otworzyc okno wyboru czcionek.

① Kolko (wybor czcionki)

Nacisnij strzalki aby wybrac pozadana czcionke lub rodzaj obwodki.
Wybrana przez Ciebie czcionka bedzie oznaczona czerwona strzalka.
Nacisnij przycisk OK aby potwierdzic wybor.

② Strzalki

③ Przycisk OK

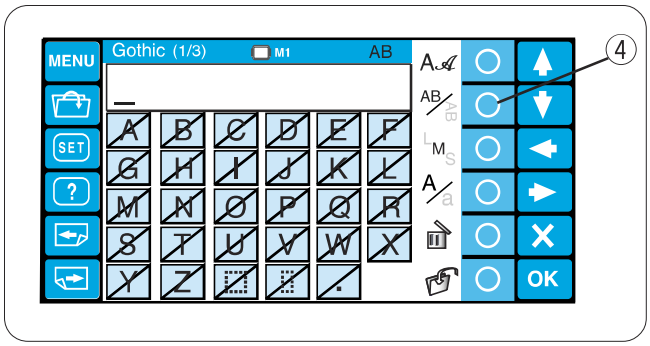

Orientacja pisma

Nacisnij kolko obok ikony orientacji, aby wybrac pozioma lub pionowa orientacje.
Nacisnij przycisk OK aby potwierdzic wybor.

④ Kolko (orientacja pisma)

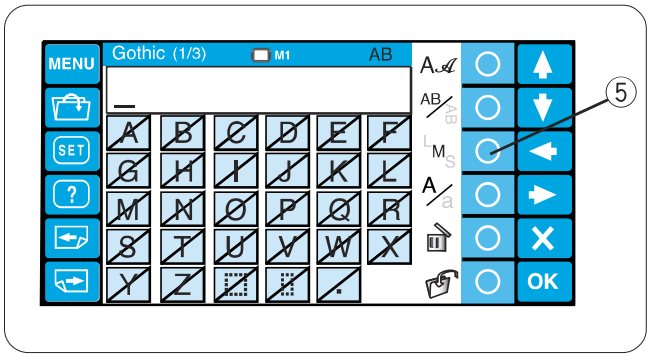

Wielkosc liter

Nacinij kolko obok ikony rozmiaru (LMS) aby wybrac jeden z 3 dostepnych rozmiarow.

L: 30 mm

M: 20 mm

S: 10 mm

Nacisnij przycisk OK aby potwierdzic wybor.

⑤ Kolko (rozmiar liter)

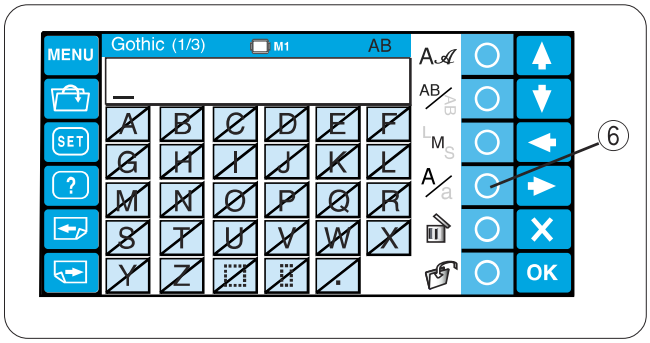

Male i duze litery

Nacisnij kolko obok ikony liter (Aa) aby wybrac male lub duze litery.
Nacisnij przycisk OK aby potwierdzic wybor.

⑥ Kolko (male i duze litery)

Wpisywanie znakow

Przyklad: **“Jump”** w Gotyckiej czcionce

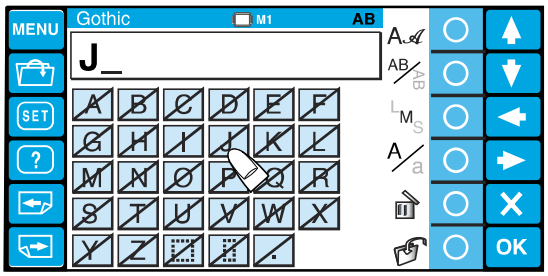

Wybierz czcionke Gotycka.
Nacisnij wybrany klawisz alfabetu aby wprowadzic znak.
Wpisz duze **“J”**.

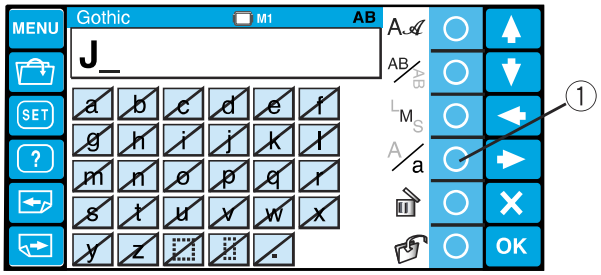

Nacisnij kolko obok ikony wielkosci liter aby przejsc do trybu pisania malymi literami.

① Kolko (male i duze litery)

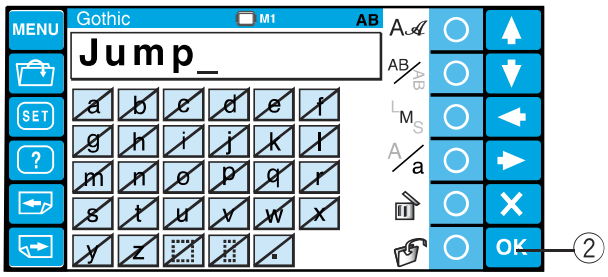

Napisz male **“u”**, **“m”** i **“p”**.
Nacisnij przycisk OK.

② Przycisk OK

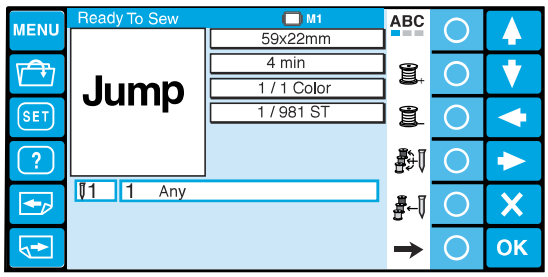

Otworzy sie okno Gotow do Szycia (Ready to Sew).

Zapisanie monogramu

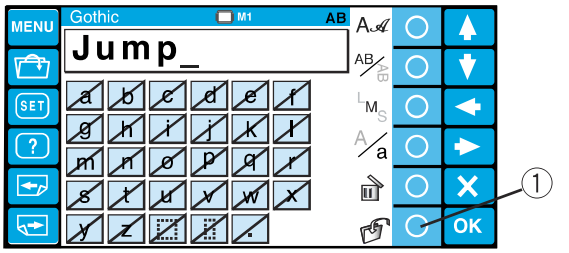

Mozesz zapisac monogram jako plik.
Po wpisaniu znakow, nacisnij kolko obok ikony zapisywania.

① Kolko (zapisz plik)

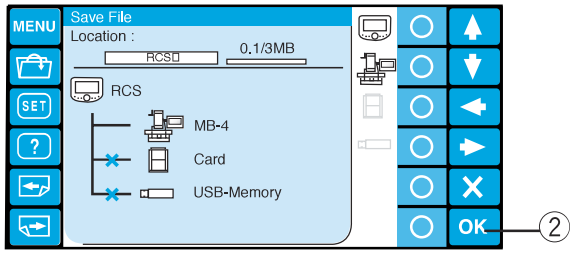

Otworzy sie okno zapisywania pliku.
Wybierz lokacje pamieci, do ktorej chcesz zapisac plik z monogramem i nacisnij przycisk OK (sprawdz strony 59-60 w celu dokladniejszych informacji).

② Przycisk OK

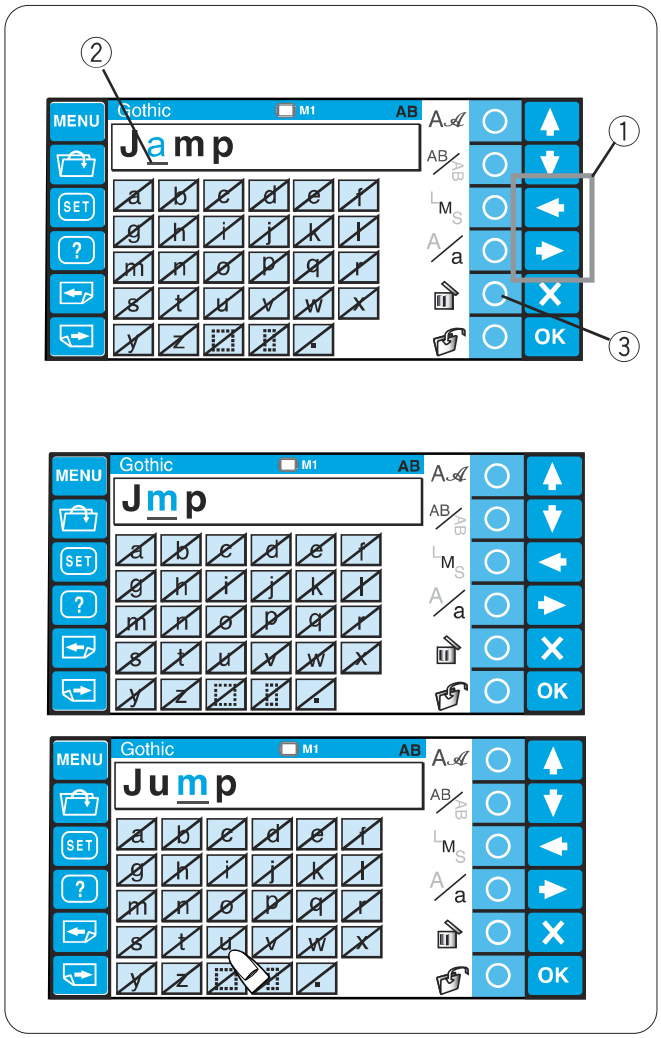

Korekta tekstu

Aby usunac znak:

Nacisnij strzalke aby przesunac kursor pod litere ktora chcesz usunac.

Nacisnij kolko obok ikony usuwania.

① Strzalki
② Kursor
③ Kolko (usun)

Aby umiescic znak:

Nacisnij strzalke aby przesunac kursor pod litere obok ktorej chcesz umiescic znak.

Wprowadz wybrany znak.

Znak zostanie umieszczony przed kursorem.

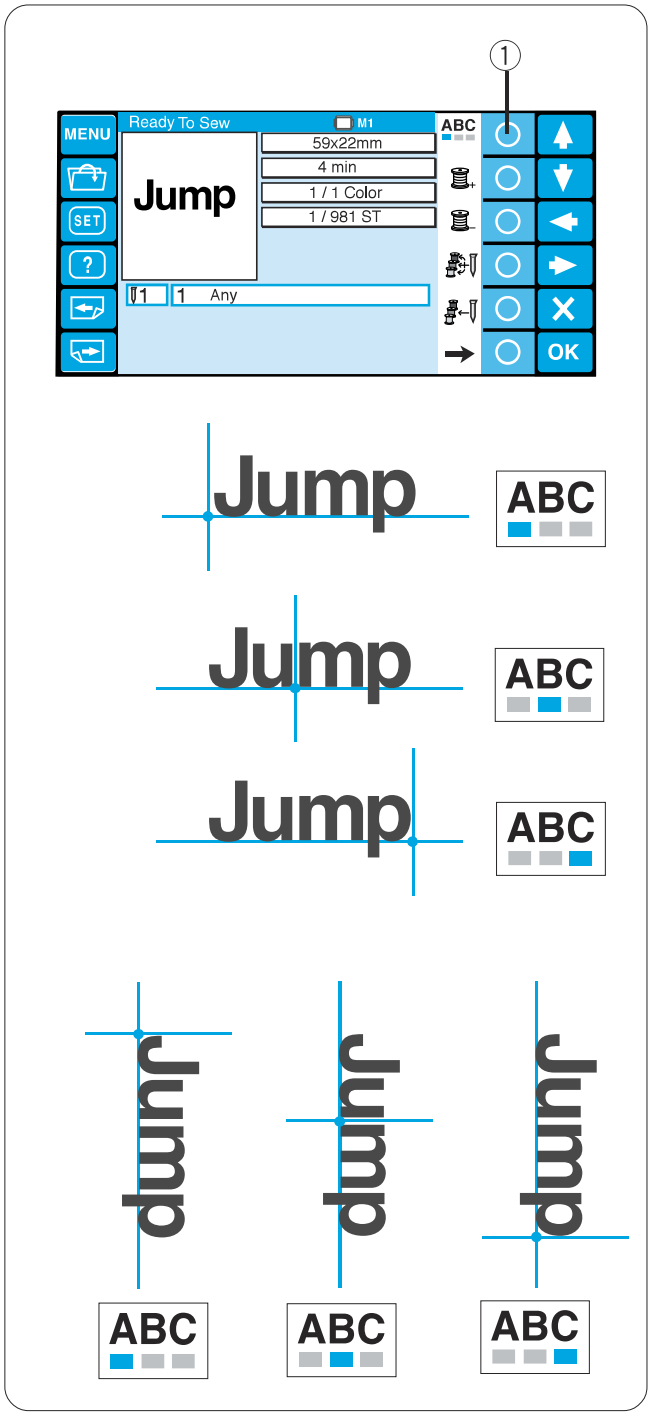

Wyrownanie monogramu

Mozesz wybrac jeden z 3 sposobow rozmieszczenia monogramu.

Nacisnij kolko obok ikony wyrownania aby wybrac wyrownanie do lewej, do srodka lub do prawej.

① Kolko (wyrownanie)

Orientacja pozioma

ABC : Wyrownanie do lewej

ABC : Wyrownanie do srodka

ABC : Wyrownanie do prawej

Pionowa orientacja

ABC : Wyrownanie do gory

ABC : Wyrownanie do srodka

ABC :Wyrownanie do dolu

Monogramy wielo-kolorowe

Mozesz wyhaftowac wielo-kolorowe monogramy przypisujac rozne kolory kazdemu ze znakow.

1

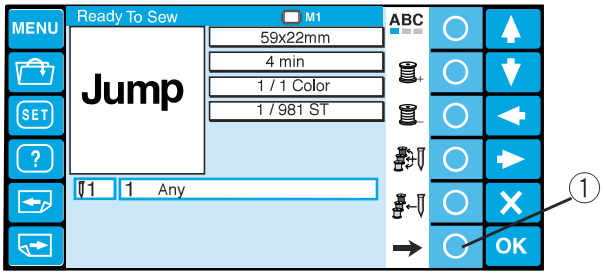

1 Nacisnij kolko obok ikony prawej strzalki aby zobaczyc dodatkowe funkcje.

① Kolko (prawa strzalka)

2

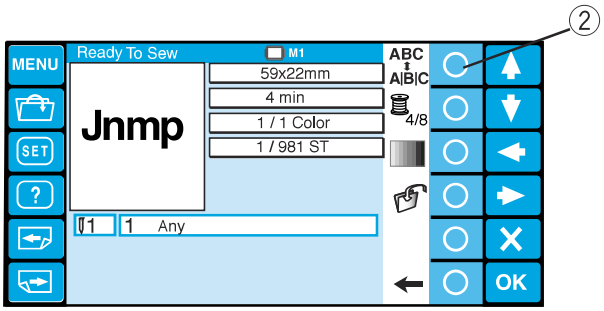

2 Nacisnij kolko obok ikony separacji znakow.

② Kolko (separacja)

3

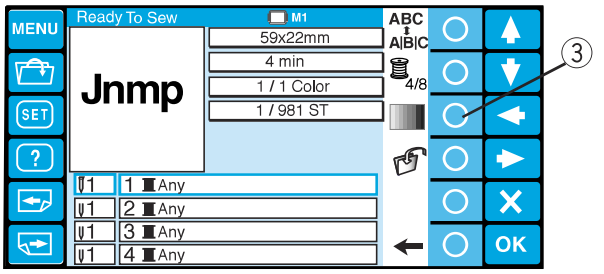

3 Pojawi sie lista kolorow.
Nacisnij kolko obok ikony automatycznego przypisania koloru by przydzielic tymczasowo kolor igle (sprawdz strone 37).
Nacisnij kolko obok ikony tradycyjnych kolorow

③ Kolko (tradycyjne kolory)

4

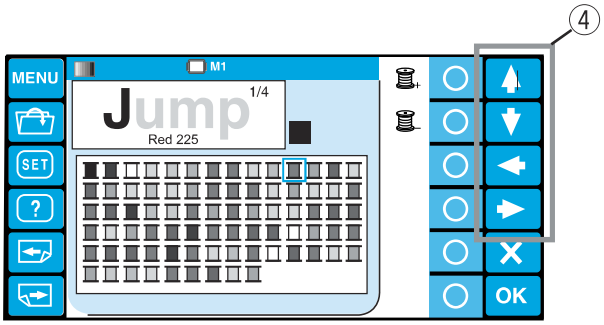

4 Otworzy sie paleta z kolorami.
Wybierz zadany kolor za pomoca strzalek.

④ Strzalki

Ikona wybranego koloru bedzie zaznaczona czerwona ramka pod wizerunkiem haftu pojawi sie numer kodu koloru oraz nazwa koloru.

5

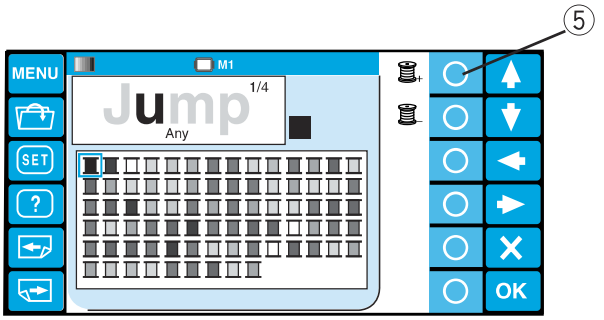

5 Nacisnij kolko obok ikony szpuli z +

⑤ Kolko (nastepny kolor , szpula z +)

6
7

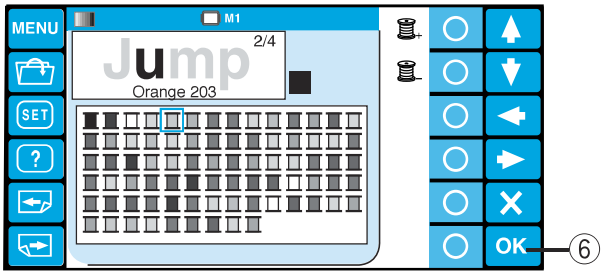

6 Wybierz zadany kolor dla kolejnego znaku.

Powtorz kroki 5–6 by przypisac kolory do wszystkich znakow.

7 Nacisnij przycisk OK by potwierdzic wybor koloru

⑥ Przycisk OK

Edycja

W trybie edycji, mozesz modyfikowac i laczyc rozne wzory haftow.

1

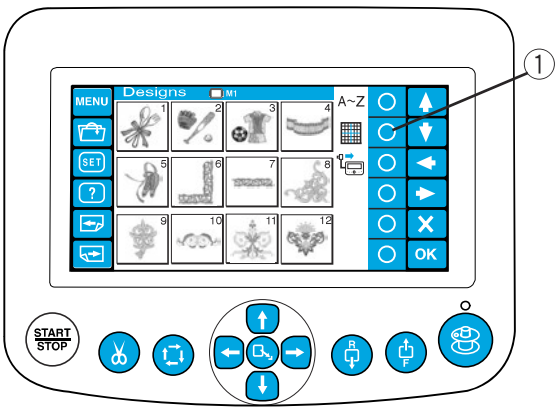

1 Nacisnij kolko obok ikony edycji.

① Kolko(edycja)

2

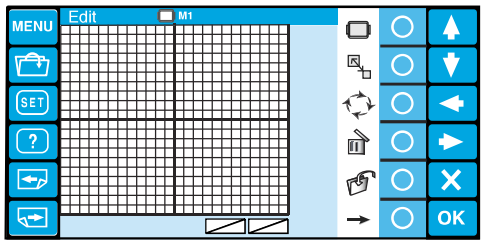

2 Pojawi sie okno edycyjne.

3

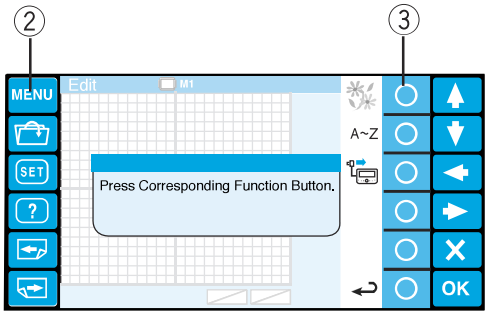

3 Nacisnij MENU przycisk i nacicnij kolko obok ikony wbudowanych haftow aby zaimportowac wzory.

② Przycisk MENU

③ Kolko (wbudowane wzory)

Mozesz rowniez importowac wzory i monogramy z innych zrodel pamieci takich jak ATA PC karta lub pamiec USB.

4

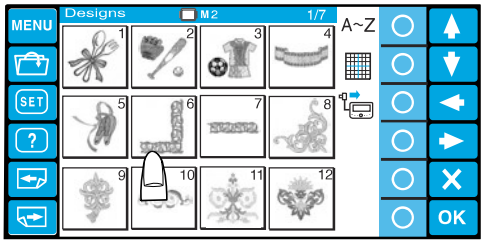

4 Wybierz pozadany wzor do zaimportowania.

5

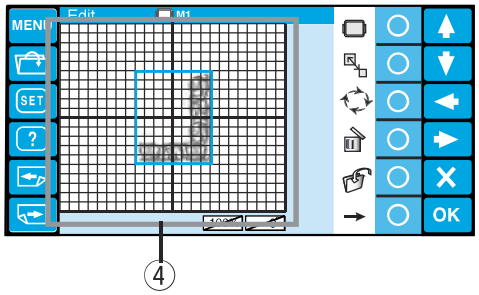

5 Pojawi sie okno edycyjne a importowany wzor pojawi sie w oknie edycyjnym.

④ Okno edycyjne

Funkcje Edycji

Wybor tamborka

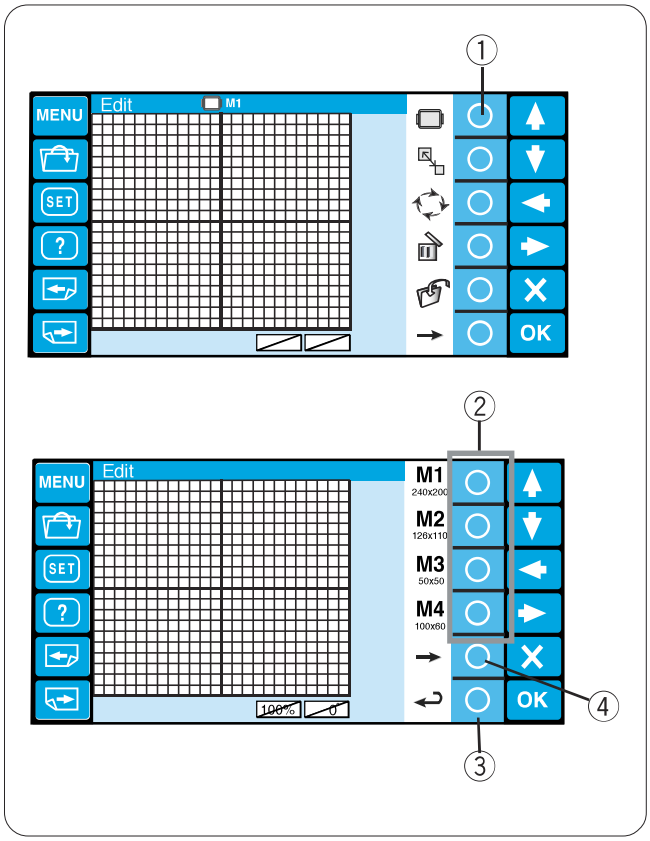

Nacisnij kolko obok ikony tamborka.
① Kolko (tamborek)

Klawisze funkcyjne zmienia sie na wybor tamborka.

Nacisnij kolko obok ikony wybranego tamborka.
Nacisnij kolko obok ikony powrotu
i okno edycyjne zmieni sie do wymiarow wybranego tamborka.
② Kolko (rodzaj tamborka)
③ Kolko (powrot)

Aby wybrac dodatkowe tamborki Tajimy nacisnij kolko obok ikony prawej strzalki.
④ Kolko (prawa strzalka)

Nastepujace tamborki moga zostac wybrane.
M1: MB Hoop 240 x 200
M2: MB Hoop 126 x 110
M3: MB Hoop 50 x 50
M4: Cap Frame 100 x 60 (opcja)
T1: Tajima hoop 24 x 24 mm (opcja)
T2: Tajima hoop 38 x 38 mm (opcja)
T3: Tajima hoop 59 x 59 mm (opcja)
T4: Tajima hoop 79 x 79 mm (opcja)
T5: Tajima hoop 100 x 100 mm (opcja)
T6: Tajima hoop 39 x 160 mm (opcja)

Przemieszczanie wzoru

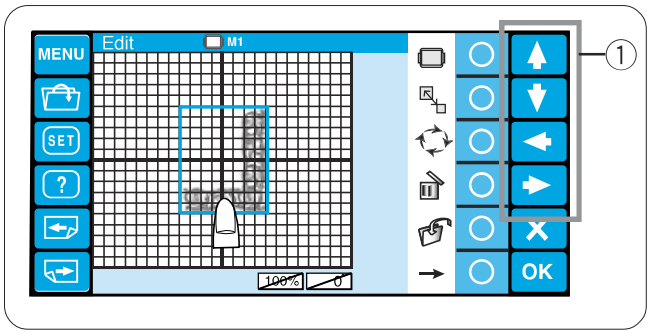

Aby przeniesc haft na ekranie edycyjnym, nacisnij przesun palcem wskazujacym wzor na wybrana lokacje.

Mozesz rowniez zmieniac polozenie haftu za pomoca strzalek.
① Strzalki

Rozmiar haftu

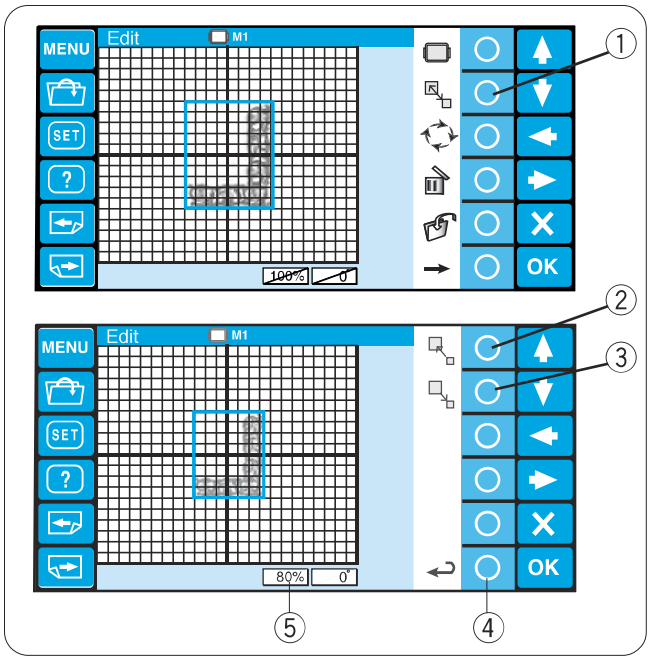

Nacisnij kolko obok ikony zmiany rozmiaru
a klawisze funkcyjne zmienia swoje przeznaczenie.
① Kolko (zmiana rozmiaru)

Nacisnij kolko obok ikony powiekszenia, aby powiekszyc haft.
② Kolko (powiekszenie)
Nacisinij kolko obok ikony pomniejszenia, aby pomniejszyc haft.
③ Kolko (pomniejszenie)
Nacisnij kolko obok ikony powrotu , aby potwierdzic wybor.
④ Kolko (powrot)

Wzor haftu mozna zmieniac w przedziale 80%-120%
Rozmiar wzoru jest umieszczony pod ekranem edycyjnym.
⑤ Rozmiar haftu

www.eti.com.pl www.eti.com.pl www.eti.com.pl www.eti.com.pl www.eti.com.pl www.eti.com.pl

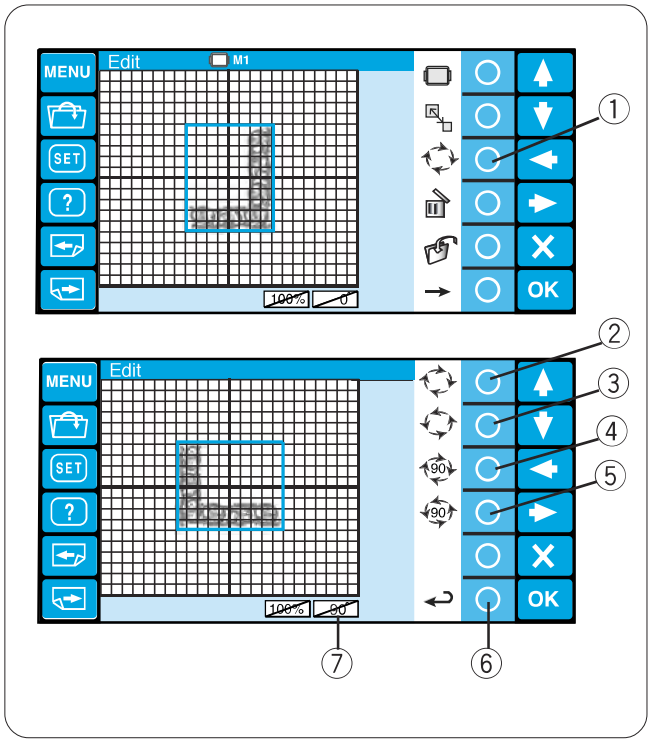

Obracanie wzoru

Nacisnij kolko obok ikony obracania , zmienia sie klawisze fukncyjne.

① Kolko (obracanie)

Nacisnij kolko obok ikony obrotu zg. z ruchem wskazowek zegara, by obrocic haft o 1 stopien.

② Kolko (obrot zg. ze wskazowkami zegara, o 1 stopien)

Nacisnij kolko obok ikony obrotu w kier, przeciwnym do ruchu wskazowek zegara,by obrocic haft o 1 stopien.

③ Kolko (obrot o 1 stopien w kier, przeciwnym)

Nacisnij kolko obok ikony obortu o 90 stopni w prawo by obrocic haft o 90 stopni w prawo.

④ Kolko (obrot 90 stopni w prawo)

Nacisnij kolko obok ikony obrotu 90 stopni w lewo by obrocic haft o 90 stopni w lewo.

⑤ Kolko (obrot 90 stopni w lewo)

Nacisnij kolko obok ikony powrotu aby potwierdzic zmianny.

Kat obrotu wzoru znajduje sie pod ekranem edycyjnym.

⑥ Kolko (powrot)

⑥ Kat obrotu

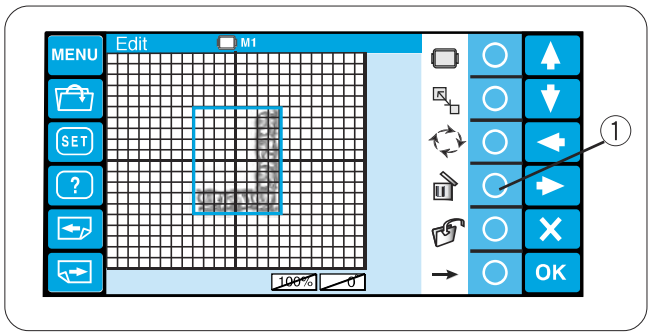

Usuwanie haftu.

Wybierz wzor do usuniecia naciskajac na haft na ekranie edycyjnym.

Wybrany wzor jest oznaczony zielona ramka.

Nacisnij kolko obok ikony usuwania, by usunac wybrany wzor.

① Kolko (usun)

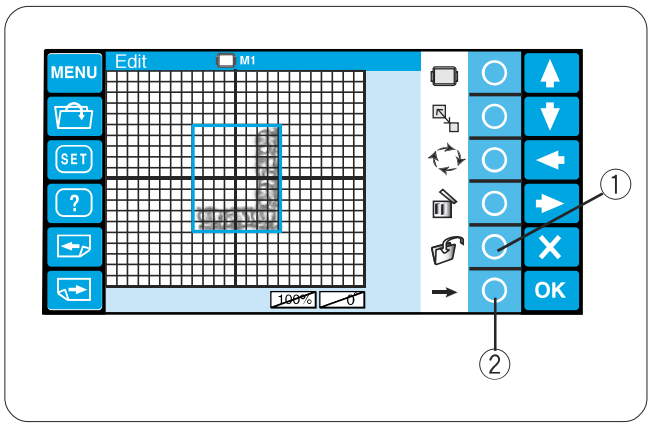

Zapisywanie pliku

Zalecane jest aby zapisywac wzory stworzone w trybie edycyjnym dla przyszlego uzytku.

Plik zostanie zapisany jako plik w formacie . jef

Nacsinij kolko obok ikony zapisywania , otworzy sie okno zapisywania.

Sprawdz strony 70-71 dla dalszych instrukcji.

① Kolko (zapisz)

Aby zobaczyc dodtakowe funkcje klawiszy, nacisnij kolko obok ikony prawej strzalki.

② Kolko (prawa strzalka)

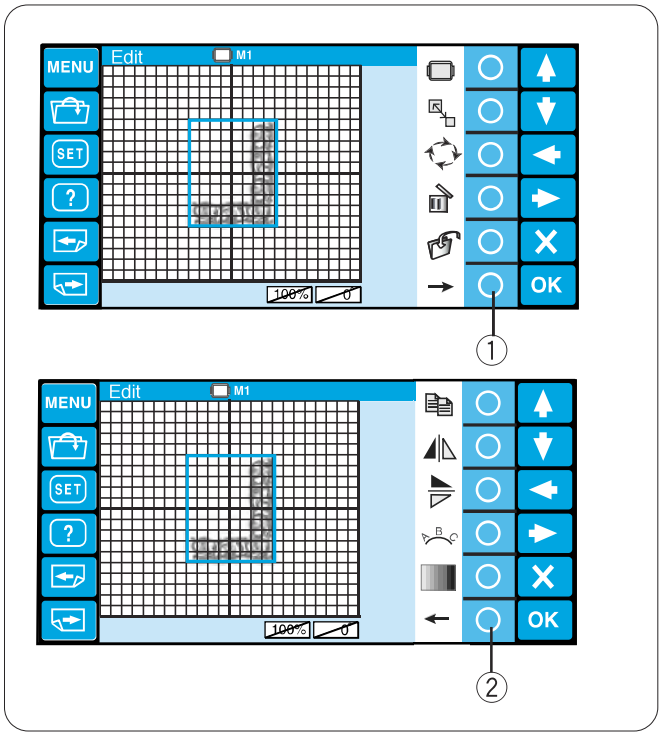

Nacisnij kolko obok ikoni prawej strzalki by uzyskac dodatkowe funkcje klawiszy

① Kolko (prawa strzalka)

Nacsinij kolko obok ikony lewej strzalki aby powrocic do poprzednich funkcji klaiwszy.

② Kolko (lewa strzalka)

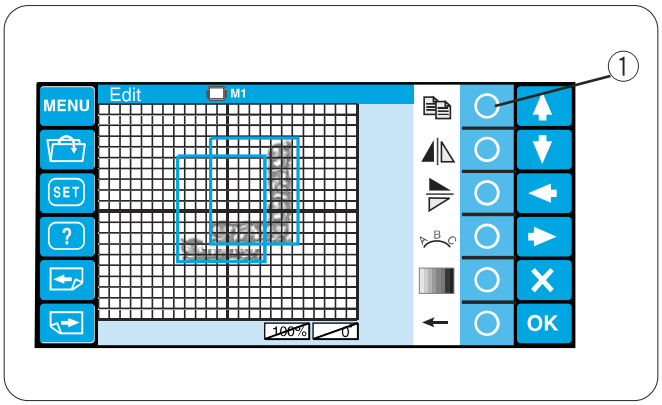

Duplikacja wzoru

Nacisnij kolko oboki ikony kopiowania, aby zduplikowac haft.

① Kolko (kopiowanie)

NOTATKA:
Kopia znajduje sie na orginalnym hafcie.
Przesun kopie aby zobaczyc orginalny wzor.

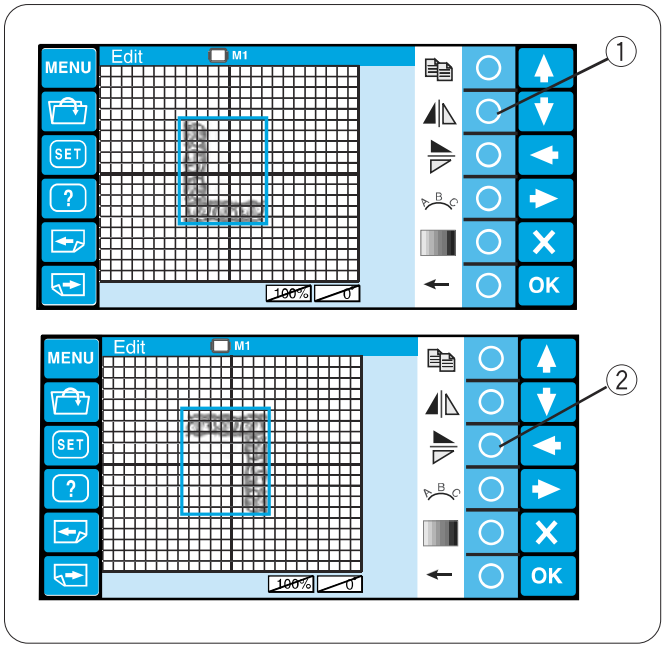

Odwracanie haftu

Aby odwrocic haft w poziomie, nacisnij kolko obok ikony obrotu poziomego.

① Kolko (obrot poziomy)

Aby odwrocic haft w pionie, nacisnij kolko obok ikony obrotu pionowego.

② Kolko (obrot pionowy)

Monogramy w luku.

Mozesz wykrzywic monogram w dol lub w gore.

1

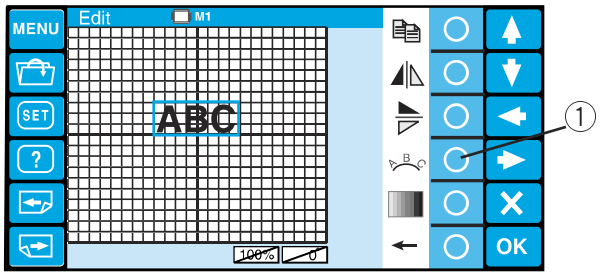

1 Wprowadz znaki w trybie edycyjnym.
Nacisnij kolko obok ikony luku.
① Kolko (luk)

2

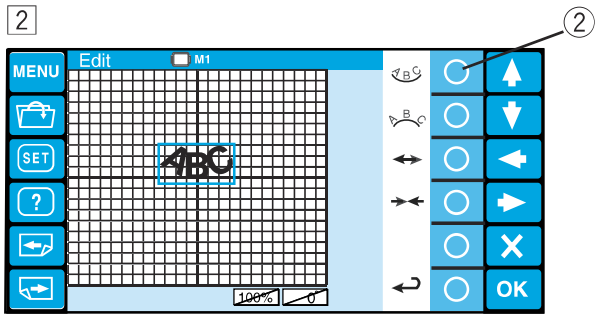

2 Pojawia sie dodatkowe ikony.

Nacisnij kolko obok ikony dolnego luku, by wykrzywic monogram w dol.
② Kolko (dolny luk)

3

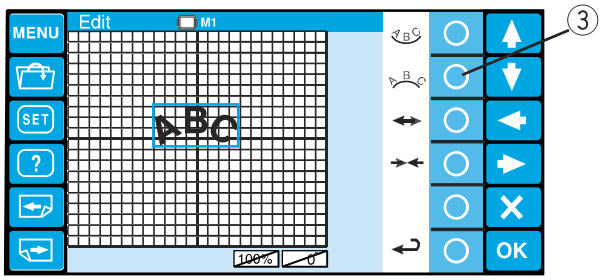

3 Nacisnij kolko obok ikony gornego luku, by wykrzywic monogram w gore.
③ Kolko (gorny luk)

4

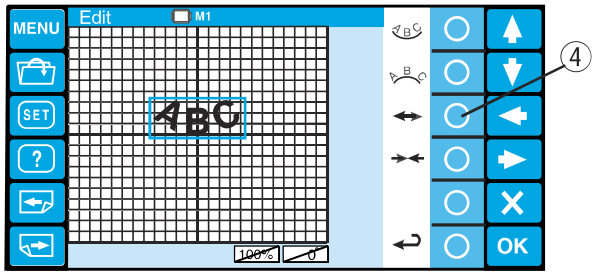

4 Nacisnij kolko obok ikony rozszerzenia, aby zwiekszyc luk.
④ Kolko (powiekszenie)

5

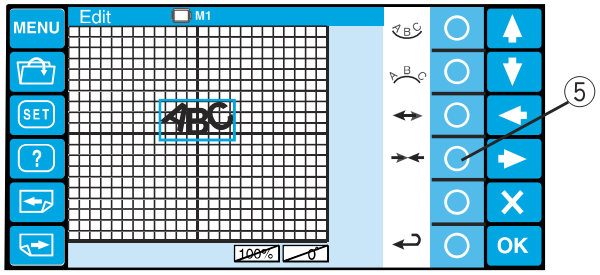

5 Nacisnij kolko obok ikony zwezenia, aby skurczyc luk.
⑤ Kolko (skurczenie)

6

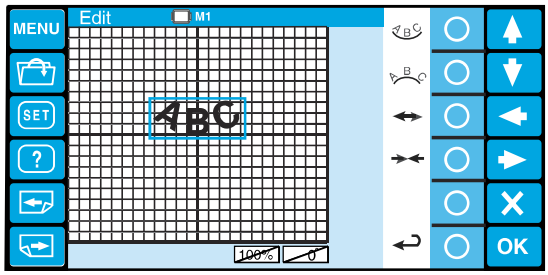

6 Po wyregulowaniu ksztalku luku, nacisnij kolko obok ikony powrotu , aby potwierdzic wybor luku.
⑥ Kolko (powrot)

Ustawianie kolorow

Kolor tla na ekranie edycyjnym
oraz partie kolorow wizerunku haftu moga ulegac zmianie, aby wiernie odzworowac rzeczywiste kolory.

1

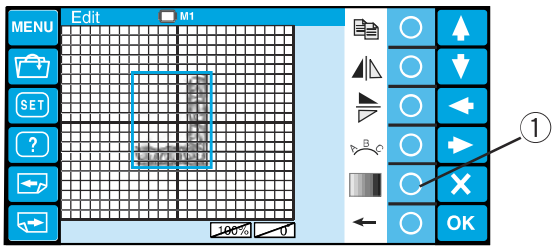

1 Nacisnij kolko obok ikony kolorow, otworzy sie okno z paleta kolorow.
① Kolko (kolor)

2 3

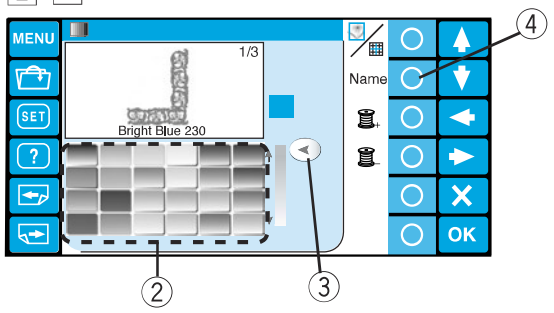

2 Nacisnij kolko obok ikony ekran/partia by wybrac kolory ekrany lub haftu.

Aby ustawic kolory wizerunku haftu:

3 Nacisnij wybrany kolor i przesun suwak aby wyregulowac odcien koloru.
② Ikona koloru
③ Suwak

4

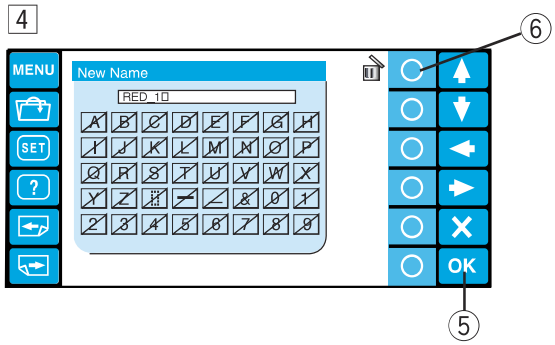

4 Jesli chcesz przypisac nazwe danym kolorom nacisnij kolko obok ikony Nazwa.
Pojawi sie okno z klawiatura
Wprowadz wybrana nazwe i nacisnij przycisk OK.
④ Kolko (nazwa)
⑤ Przycisk OK
Aby usunac bledny wpis, nacisnij kolko obok ikony usun.Ostani znak zostanie usuniety.

⑥ Kolko (usun)

5

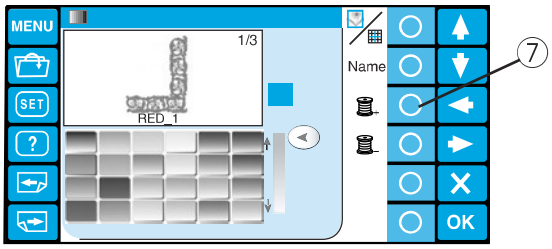

5 Nacisnij kolko obok ikony nastepnej sekcji, aby wybrac kolejna partie koloru w hafcie.
⑦ Kolko (nastepna sekcja)
Powtorz powyzsze kroki by zmienic kolory wszystkich partii.
Nacisnij przycisk OK aby potwierdzic ustawienia.

6

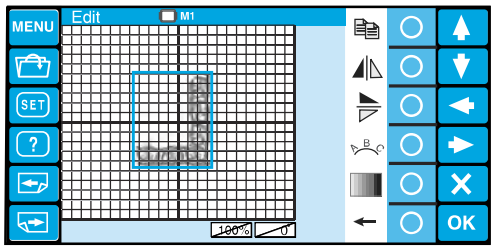

6 Ekran wroci do okna edycyjnego.
Nacisnij przycisk OK.

7

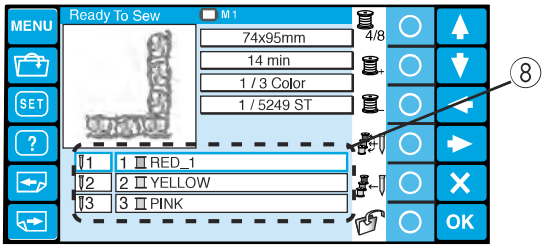

7 Pojawi sie okno Gotow do Szycia (Reade to Sew)
Wizerunel haftu zostanie pokazany w nowych kolorach lista kolorow zawierac bedzie nowe nazwy, ktore zostaly nadane podczas zmian.
⑧ Lista kolorow

Laczenie wzorow i napisow

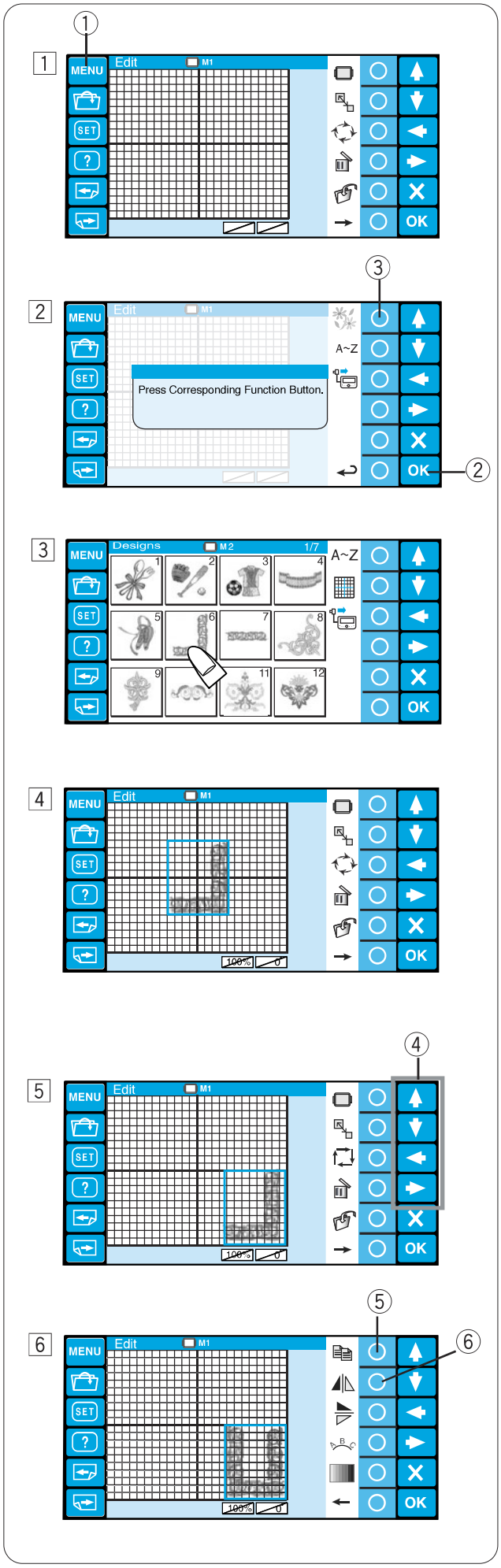

1 Nacisnij przycisk MENU.

① Przycisk MENU

2 Nacisnij kolko obok ikony wbudowanych haftow.

② Kolko (wbudowane hafty)

③ Przycisk OK

3 Pojawi sie okno ze wzorami do wyboru.
Wybierz haft #7.

4 Otworzy sie okno edycyjne a w nim wybrany przez nas haft.

5 Przesun haft na dolny prawy rog ekranu edycyjnego uzywajac palca wskazujacego lub strzalek.

④ Strzalki

6 Wykonaj kopie wzoru naciskajac kolko obok ikony kopiowania.
Obroc haft w poziomie naciskajac kolko obok ikony obrotu poziomego.

⑤ Kolko (kopiowanie)

⑥ Kolko (obrot poziomy)

8

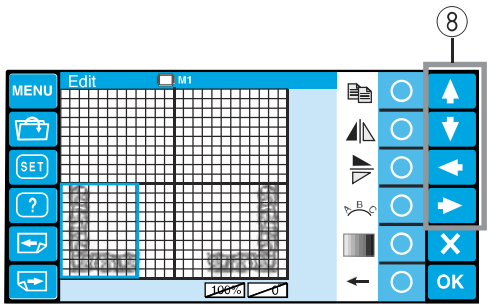

8 Przenies obrocony haft na lewy dolny rog ekranu edycyjnego uzywajac palca wskazujacego lub strzalek.

⑧ Strzalki

9

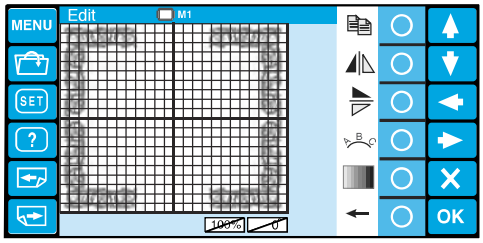

9 Wykonaj kopie haftu i obroc ja w pionie
Przenies obrocony haft w gorny lewy rog ekranu edycyjnego.
Wykonaj kopie i obroc ja w poziomie.
Przeniesc wzor na prawy gorny rog ekranu edycyjnego.

10

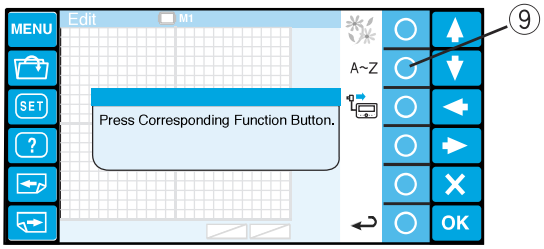

10 Nacisnij przycisk MENU. Nacisnij kolko obok ikony monorgamu.

⑨ Kolko (monogram)

11

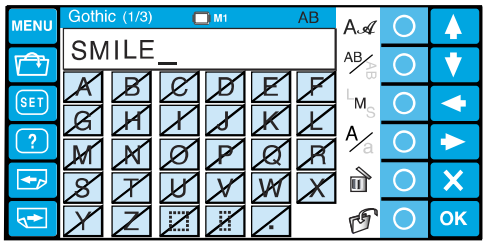

11 Otworzy sie okno z klawiatura
Wpisz “SMILE” z duzych liter Gotycka czcionka.
i nacisnij przycisk OK.

12

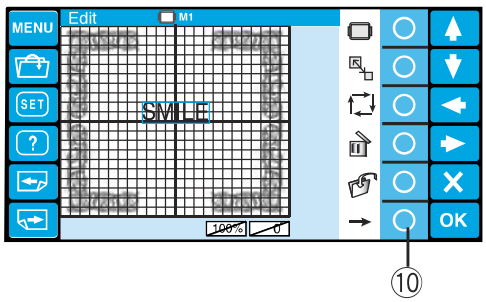

12 Na ekranie pojawi sie okno edycyjne.
Napis SMILE pojawi sie na srodku.

Nacisnij kolko obok ikony malej strzalki aby zobaczyc dodatkowe ikony.

⑩ Kolko (mala strzalka)

13

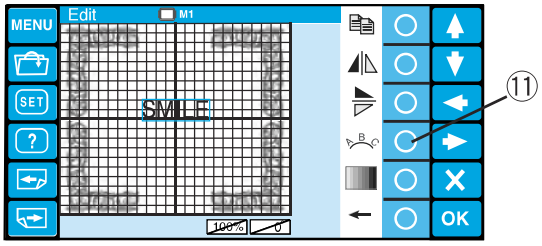

13 Nacisnij kolko obok ikony luku.

⑪ Kolko (luk)

14

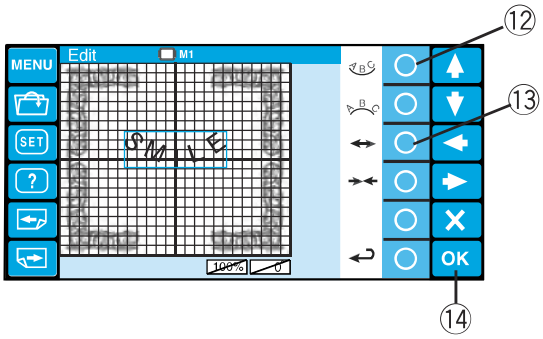

14 Nacisnij kolko obok ikony dolnego luku aby wygiac luk do dolu.
Nacisnij kolko obok ikony rozszerzenia, aby zwiekszyc luk.

⑫ Kolko (dolny luk)

⑬ Kolko (rozszerzenie)

Nacisnij przycisk OK.

⑭ Przycisk OK

15

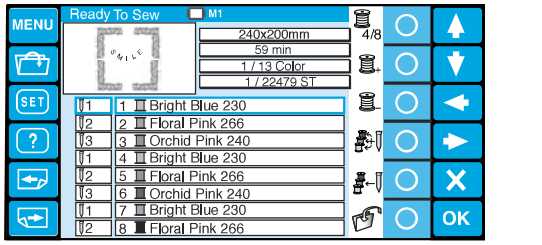

15 Pojawi sie okno Gotowy Do Szycia (Reade to Sew) a stworzony przez nas wzor pojawi sie na ekranie.

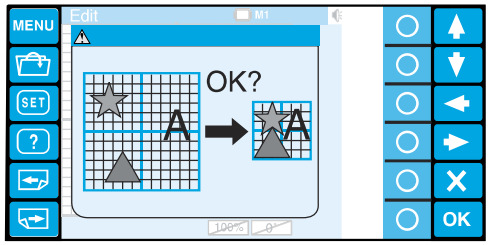

NOTATKA:

Jesli bedziesz zmieniac tamborek na mniejszy, pojawi sie komunikat ostrzegajacy.
W niektorych przypadkach wzory moga nachodzic na siebie dopki nie zmniejszysz ich rozmiarow, przerwy miedzy haftami zostana zredukowane by pasowaly do mniejszego tamborka.
Nie mozna przywrocic orginalnego ukladu wzorow po wcisnieciu przycisku OK.

Rozpoczecie haftowania

1

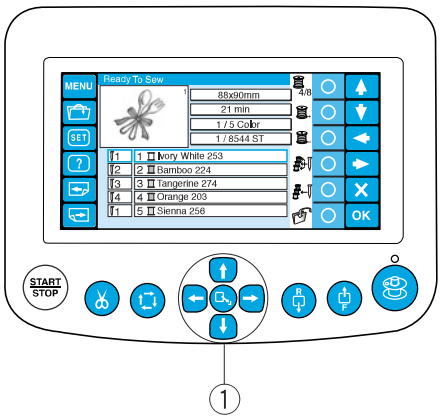

2

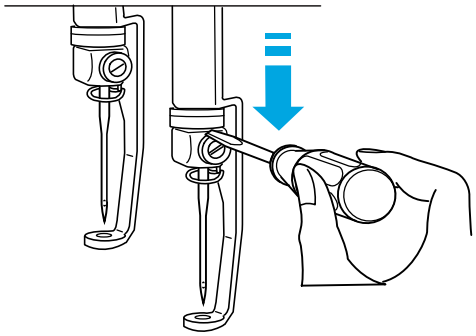

3

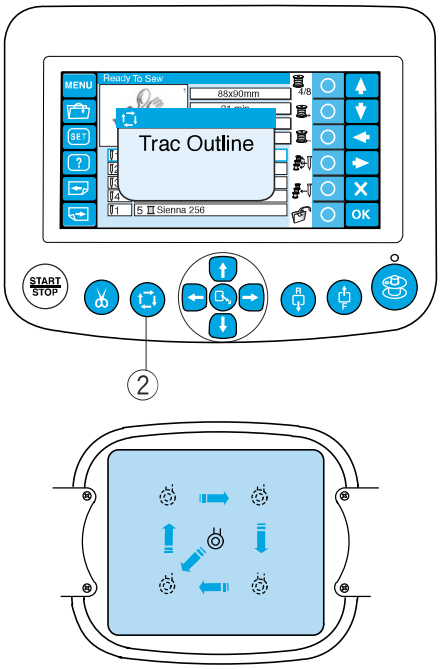

1 Wybierz wzor, ktory chcesz wyhaftowac.Panel dotykowy pokaze Gotowy do Szycia (Reade to Sew)

NOTATKA:
Hafty moga roznic sie w zaleznosci od tkaniny i nici jakie zostaly uzyte. Wykonaj probe na tym samym materiale i niciach zanim wyhaftujesz ubranie.

Wyreguluj pozycje tamborka uzywajac buttons if necessary.

① Jog buttons

2 Aby sprawdzic pozycje opadajacej igly, obniz igielnice malym srubokretem, abys mogl zobaczyc miejsce uderzenia igly , dokladniej.

Przesun w dol igielnice uzywajac srubokreta jak na rysunku.
Igielnica moze zostac opuszczona obracajac kolo reczne w prawo z tylu maszyny.

UWAGA:
Pamietaj aby przywrocic igielnice i stopke do gornej pozycji uzywajac przycisku automatycznego obcianania nitki, zanim nacisniesz klawisz sledzenia lub wylaczysz maszyne.

3 Nacisnij klawisz sledzenia by sprawdzic rozmiar i pozycje wybranego wzoru w stosunku do tamborka.

② Klawisz sledzenia

NOTATKA:
Sprawdz czy krawedzie tkaniny nie beda utrudniac ruchow tamborka.

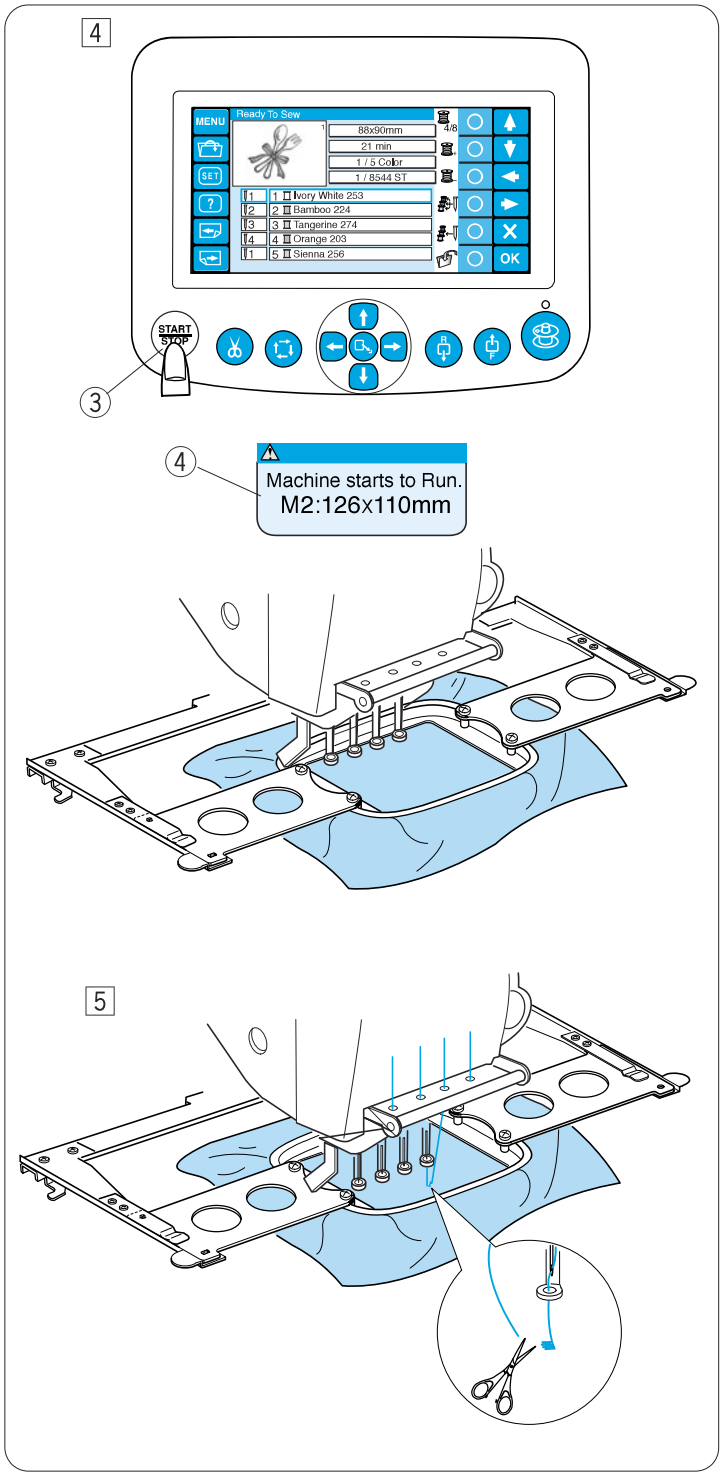

4 Ncisnij START/STOP klawisz, ekran LCD pokaze przypomnienie z zapytaniem o uzycie prawidlowego rozmiaru tamborka.

③ START/STOP klawisz

④ Komunikat przypominajacy

NOTATKA:

Jesli nacisniesz START/STOP klawisz kiedy dzwignia naprezacza jest otwarta, pojawi sie komunikat ostrzegawczy.

Przyciagnij dzwignie do siebie , aby zamknac dyski.

Sprawdz rozmiar tamborka i nacisnij START/ STOP klawisz ponownie aby wyhaftowac pare sciegow.

5 Nacisnij START/STOP klawisz aby zatrzymac maszyne.

Przytnij nitke na poczatku.

Potem, nacisnij START/STOP klawisz ponownie. Maszyna wyhaftuje cztery kolory i sie zatrzyma automatycznie.

Przewlecz kazda igle kolejnymi kolorami i nacisnij START/STOP klawisz by kontynuowac haftowanie.

Sprawdz strone 28 dla informacji o wyciaganiu tamborka.

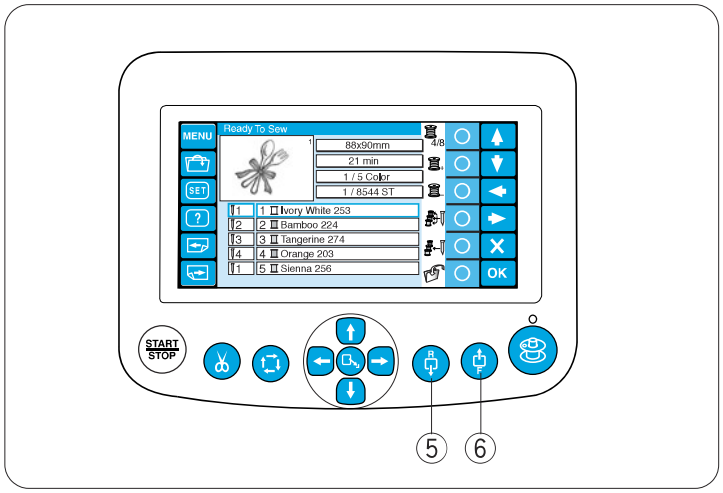

Jesli nitka sie skonczy lub zerwie maszyna zatrzyma sie automatycznie, a tamborek powroci do pozycji gdzie nastapilo zerwanie lub skonczenie nici.

Jednakze, mozesz wyregulowac pozycje ponownego startu maszyny, poruszajac tamborkiem.

Nacisnij klawisz scieg w przod, aby przesunac tamborek o 10 sciegow do przodu.

⑤ Klawisz scieg w przod

Nacisnij klawisz scieg w tyl, aby przesunac tamborek o 10 sciegow w tyl.

⑥ Klawisz scieg w tyl

www.eti.com.pl www.eti.com.pl www.eti.com.pl www.eti.com.pl www.eti.com.pl www.eti.com.pl

Dokonanie zmian ustawien za pomoca zastepczego panelu sterujacego

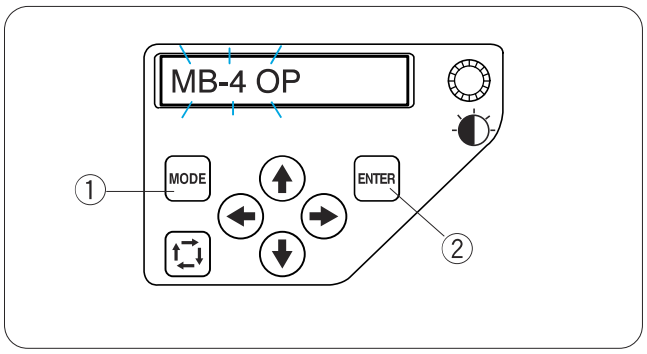

Nacisni klawisz MODE do czasu az wyswietlacz LCD zacznie pokazywac migajace napis: **MB-4 OP**
Nacisnij klawisz ENTER aby rozpoczac tryb Moje ustawienia.

① Klawisz MODE
② Klawisz ENTER

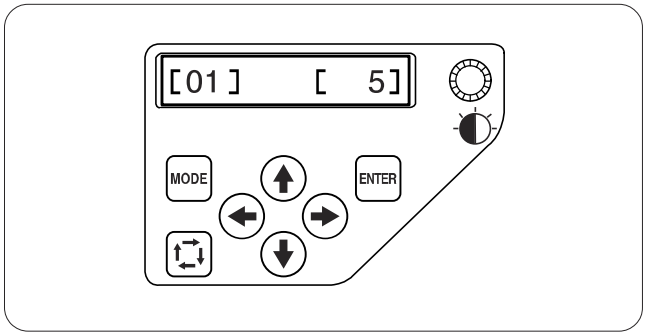

[01]K ontrola dzwieku brzeczyka

Nacisnij prawy lub lewy klawisz strzalki aby ustawic glosnosc brzeczyka.
Aby wyciszyc brzeczyk, ustaw wartosc na **[0]**
Nacisnij klawisz ENTER aby zarejestrowac nowe ustawienia lub nacisnij gorna strzalke aby przejsc do kolejnych ustawien.

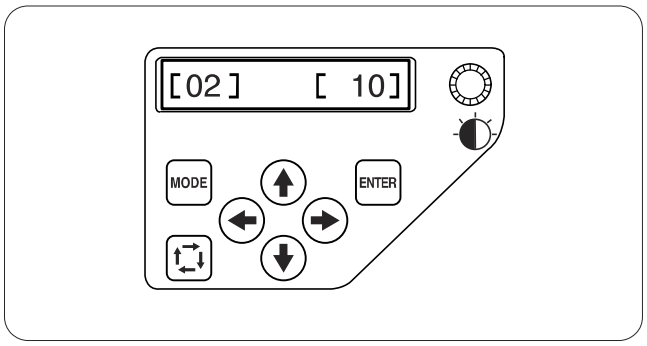

[02]Tryb ekonomiczny

Diody oswietlajace sie wylacza, ekran LCD sie sciemni jezeli nie uzywasz maszyny przez jakis czas.
Nacisniecie dowolnego przycisku uruchamia diody i wyswietlacz.
Czasomierz trybu ekonomicznego moze byc ustawiony 1-30 minut przy pomocy strzalek
Nacisnij klawisz ENTER aby zapamietac nowe ustawienia lub nacisnij klawisz gornej strzalki aby przejsc do kolejnych ustawien.

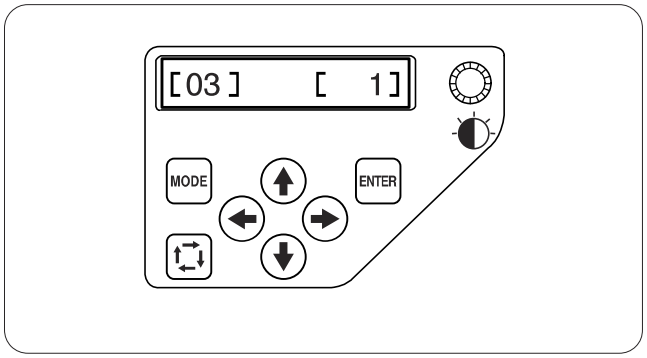

[03]Numer ID maszyny

Kiedy podlaczasz dwie lub trzy jednostki MB-4 do komputera w tym samym czasie,musisz przypisac numer identyfikacyjny dla kazdej maszyny.
Nacisnij prawy lub lewy klawisz strzalki aby wybrac numer ID.
Nacisnij klawisz ENTER aby zapisac nowe ustawienia lub nacisnij klawisz gornej strzalki aby przejsc do nastepnych ustawien.

NOTATK A:
Nacisnij klawisz strzalki w dol aby przejsc do poprzednich ustawien.

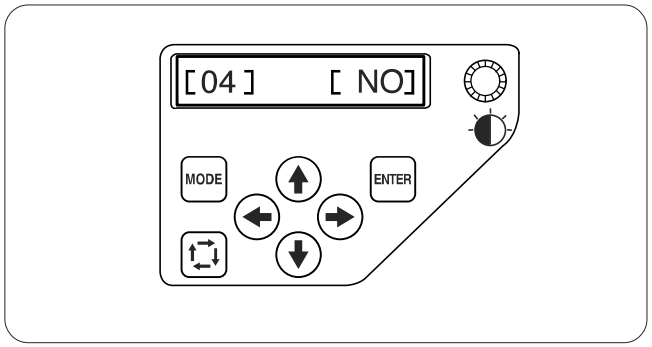

[04]Formatowanie pamieci

Jesli wewnetrza pamiec nie funkcjonuje ,z powodu uszkodzenia glownego zrodla pamieci, musisz ja sformatowac

Nacisnij klawisz prawej strzalki zeby wskazac **[YES]**
Nacisnij klawisz ENTER aby sformatowac pamiec. Jesli nie chcesz formatowac, nacisnij klawisz lewej strzalki by zmienic wskazanie na **[NO]**.
Nacisnij klawisz ENTER by zapamietac ustawienia lub nacisnij klawisz gornej strzalki aby przejsc do kolejnych ustawien.

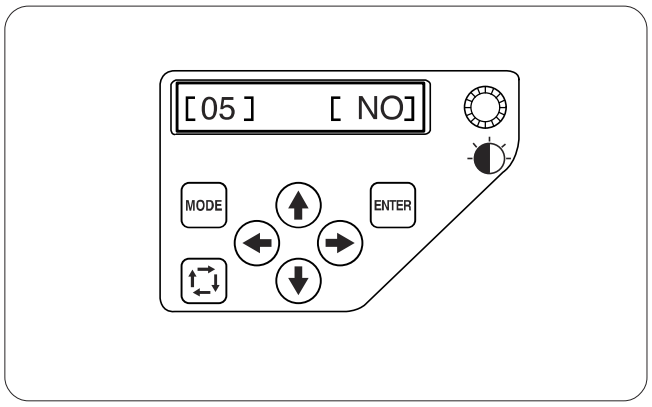

[05]Przywracanie ustawien domyslnych

Wszystkie parametry w trybie MY Settings moga byc przywrocone do orginalych ustawien.
Nacisnij klawisz prawej strzalki zeby wskazac **[YES]**.
Nacisnij klawisz ENTER aby przywrocic ustawienia domyslne. Jesli nie chcesz formatowac , nacisnij klawisz lewej strzalki zeby zmienic wskazanie na **[NO]**
Nacisnij klawisz ENTER aby zapamietac ustawienia lub nacisnij klawisz gornej strzalki aby przejsc do kolejnych ustawien.

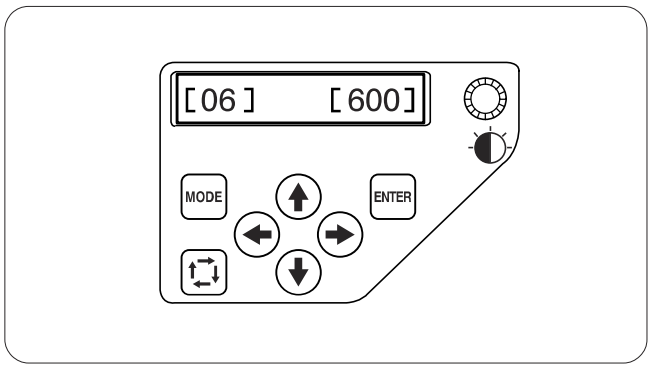

[06]Maksymalna predkosc haftowania

Maksymalna predkosc haftowania moze byc ustawiona od 400 do 800 uderzen na minute zmieniac mozna co 100.
Nacisnij klawisz prawej lub lewej strzalki aby zmienic predkosc haftowania.
Nacisnij klawisz ENTER aby zapamietac ustawienia lub nacisnij klawisz gornej strzalki aby przejsc do kolejnych ustawien.

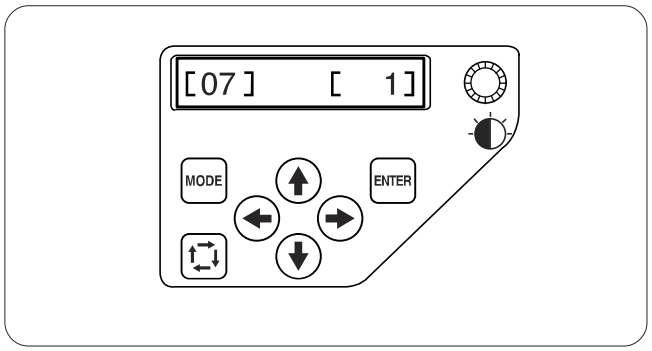

[07]Wybor nitki

Mozna wybierac sposrod 6 producentow.
Nacisnij klawisz prawej lub lewej strzalki aby wybra numer firmy. Kod koloru wybranego producenta bedzie pokazywany w trybie Gotowy do Szycia (Ready to Sew)

Numery producentow przedstawiaja sie nastepujaco:

1 Janome
2 Gütermann Sulky (rayon 40)
3 Madeira (polyester 40)
4 Mettler (Poly Sheen)
5 Robison-Anton (polyester 40)
6 Robison-Anton (rayon 409)

Nacisnij klawisz ENTER aby zapamietac ustawienia lub nacisnij klawisz gornej strzalki aby przejsc do kolejnych ustawien.

www.eti.com.pl www.eti.com.pl www.eti.com.pl www.eti.com.pl www.eti.com.pl www.eti.com.pl

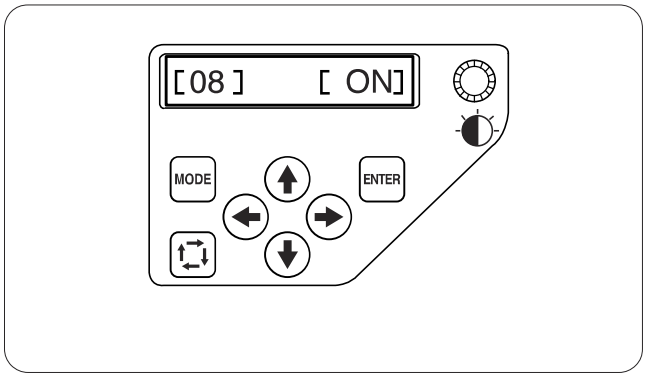

[08]Przypomnienie ON/OFF
Kiedy nacisniesz klawisz START/STOP pojawi sie komunikat przypominajacy. Jednak mozesz go wylaczyc.

Nacisnij klawisz prawej strzalki by wskazal **[OFF]** co spowoduje wylaczenie przypomnienia.
Nacisnij klawisz ENTER aby zapamietac ustawienia lub nacisnij klawisz strzalki w gore aby przejsc do kolejnych ustawien.

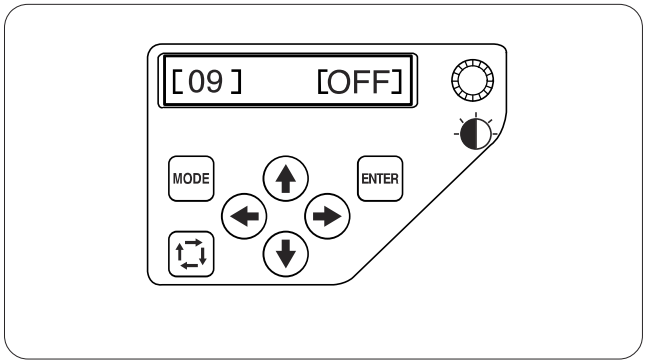

[09]Ignorowanie krotkich sciegow
Bardzo krotkie sciegi moga powodowac zerwanie nici. Aby temu zapobiec, wlacz funkcje ignorowania krotkich sciegow.

Nacisnij klawisz prawej strzalki aby wskazac **[ON]**.
Nacisnij klawisz ENTER aby zapamietac ustawienia lub nacisnij klawisz gornej strzalki aby przejsc do kolejnych ustawien.

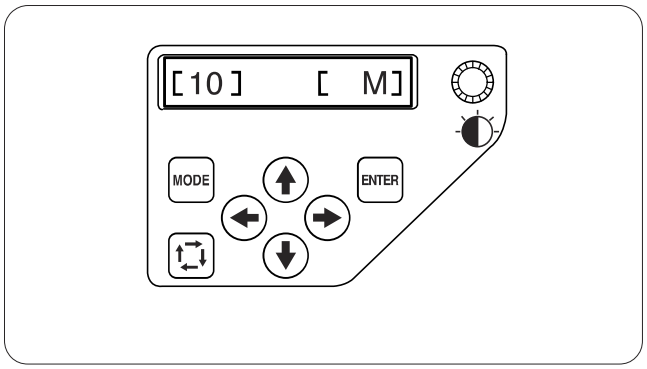

[10]Ustawianie dlugosci ucinanego ogonka
Czasami musisz wyregulowac dlugosc ogonka ucinanej nitki w zaleznosci od grubosci rodzaju nitki.

Nacisnij klawisz prawej lub lewej strzalki aby wyregulowac dlugosc ogonka.
Mozesz wybrac jedna z dostepnych opcji.

S: Short---Krotkie
M: Medium--Srednie
L: Long--Dlugie

Nacisnij klawisz ENTER aby zapamietac ustawienia lub nacisnij klawisz gornej strzalki aby przejsc do kolejnych ustawien.

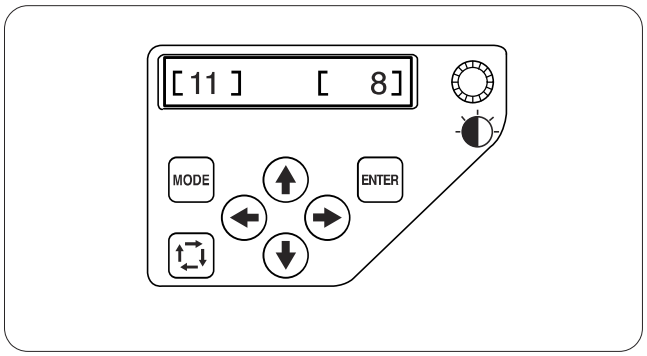

[11]Ustawianie czulosci czujnika nici.
Mozesz zmieniac czulosc czujnika nici ustawiajac licznik sciegow do osadzenia miejsca zrywu nitki.

Nacisnij klawisz prawej lub lewej strzalki aby wyregulowac czulosc. Mozesz wybrac pomiedzy 3-16.

Nacisnij klawisz ENTER aby zapamietac ustawienia lub nacisnij klawisz gornej strzalki aby przejsc do kolejnych ustawien.

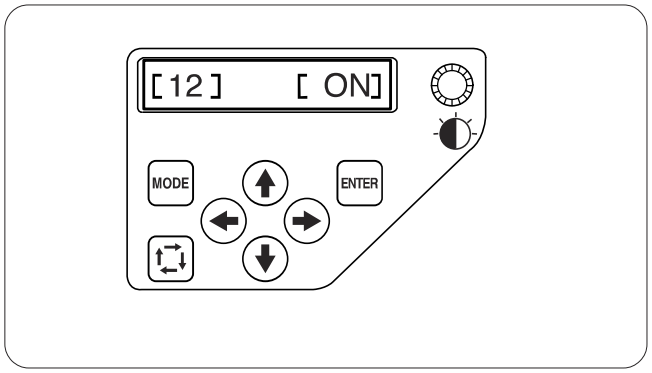

[12]Trymowanie przeskakujacej nitki ON/OFF

Jesli chcesz trymowac skaczaca nitke automatycznie nacisnij klawisz prawej strzalki aby wskazac **[ON]**. Nacisnij klawisz lewej strzalki aby wylaczyc ta funkcje.

Nacisnij klawisz ENTER aby zapamietac ustawienia lub nacisnij klawisz strzalki w gore aby przejsc do kolejnych ustawien.

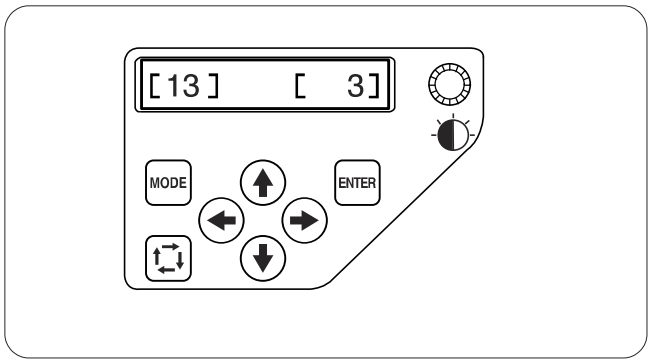

[13]Prog trymowania przeskakujacej nitki

Mozesz wyregulowac liczbe skokow,ktore inicjuja trymowanie przeskakujacej nitki.
Maszyna bedzie przycinac przeskakujaca nitke automatycznie po ustalonej liczbie skokow.

Nacisnij klawisz prawej lub lewej strzalki aby wyregulowac liczbe skokow.
Przedzial regulacji wynosi od 1- 8.

Nacisnij klawisz ENTER aby zapamietac ustawienia.

Jesli chcesz anulowac zmiany, nacisnij klawisz MODE a wyswietlacz LCD powroci do trynu My Setting bez zapisywania zmian.

Dopasowanie ustawien za pomoca Opcjonalnej Jednostki RCS.

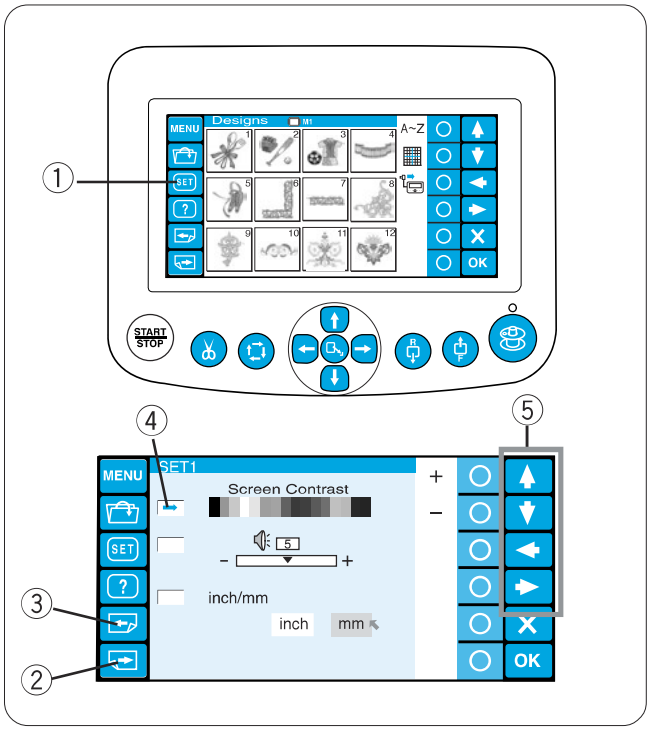

Ustawienia maszyny i wyswietlacza LCD moga byc dostrajane za pomoca jednostki RCS.

Nacisnij przycisk SET, otworzy sie okno trybu ustawien

① Przycisk SET

Znajduje sie tutaj 8 stron wliczajac rowniez mozliwosc wyboru jezyka.
Aby wyswietlic kolejna strone, nacisnij przycisk nastepnej strony. Nacisnij przycisk poprzedniej strony, aby wrocic.

② Nastepna strona
③ Poprzednia strona

Wybrany rodzaj ustawien jest zaznaczony wskaznikiem z lewej strony.
Mozna poruszac kreska a by zaznaczyc interesujacy nas dzial ustawien. W tym celu uzyj strzalek.

④ Wskaznik
⑤ Przyciski strzalek

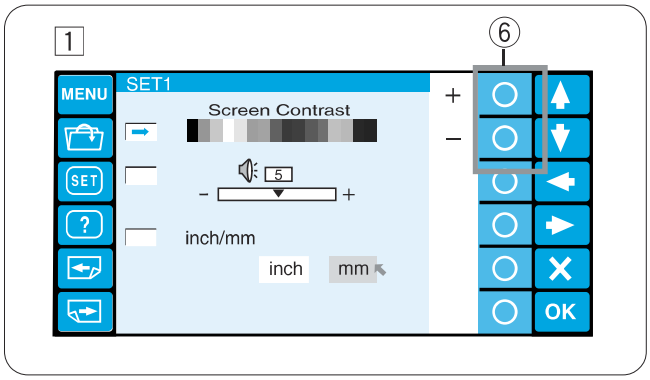

1 Regulowanie jasnosci wyswietlacza LCD

Nacisnij kolko obok znakow“+” or “–“ aby wyregulowac jasnosc ekranu.

⑥ Kolko (+, –)

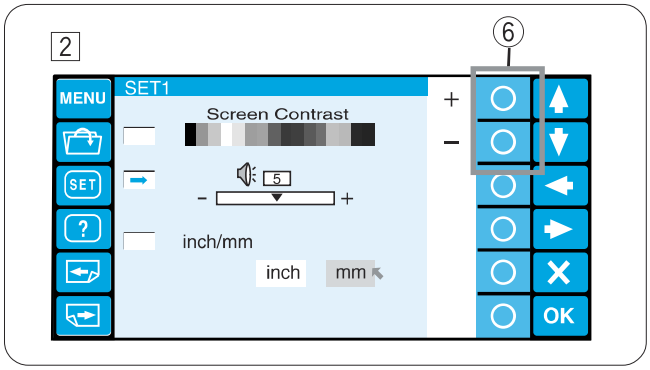

2 Kontrola dzwieku brzeczyka

Nacisnij kolko obok znaku “+” or “–“ aby wyregulowac glosnosc brzeczyka.
Aby wyciszyc brzeczyk zupelnie ustaw wartosc “0”.

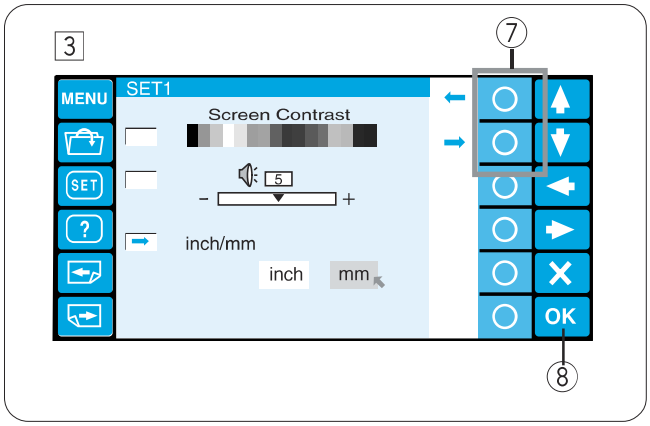

3 Inch/mm opcja

Mozesz wybrac “inch”(cal) or “millimeter” dla miar wyswietlanych na ekranie.
Nacisnij kolko obok malych strzalek aby wybrac “inch” lub “millimeter”.

⑦ Kolko(mala strzalka)

Nacisnij przycisk OK aby zapamietac ustawienia.
Lub nacisnij przycisk kolejnej strony aby przejsc dalej.

⑧ Przycisk OK

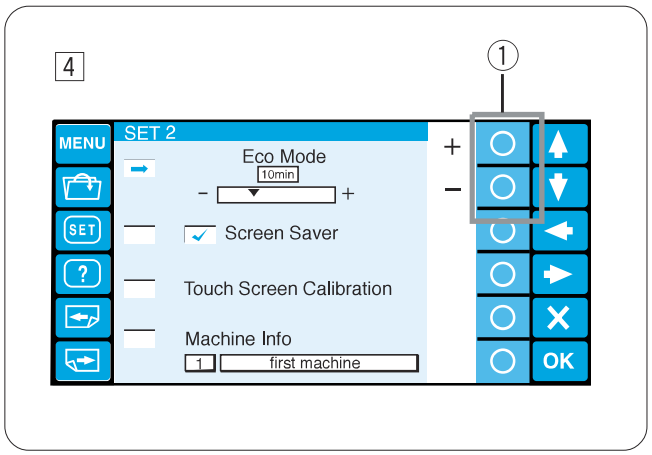

4 Ustawienia trybu ekonomicznego

Diody sie wylacza, wystwietlacz LCD sie sciemni , jesli nie uzywasz maszyny przez jakis czas.
Dotkniecie ekranu powoduje uruchomienie diod i ekranu.

Czasomierz trybu ekonomicznego moze byc ustawiony od 1- 30 minut przez naciskanie kolko obok znakow + lub -

① Kolko (+, –)

Aby wylaczyc tryb ekonomiczny nacisnij kolko obok znaku "+" az zostanie wyswietlone OFF

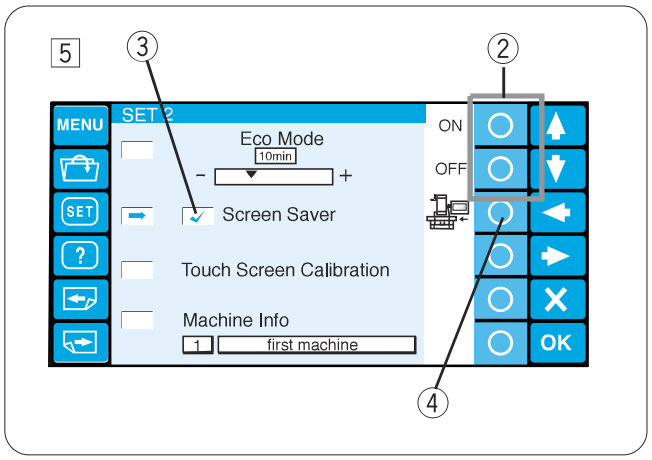

5 Wygaszacz ekranu

Jesli wygaszacz ekranu jest aktywny,bedzie wyswietlany zamiast trybu ekonomicznego.
Aby uruchomic wygaszacz nacisnij kolko obok wyrazu "ON".
Kiedy wygaszacz jest aktywny, wyswietlany jest ptaszek.
Aby wylaczyc wygaszacz nacisnij kolko obok znaku "OFF".

② Kolko (ON, OFF)
③ Ptaszek

NOTATKA:
Mozesz importowac orginalny wygaszacz przez ATA PC card lubPamiec USB naciskajac kolko obok ikony maszyny.
④ Kolko(maszyna)

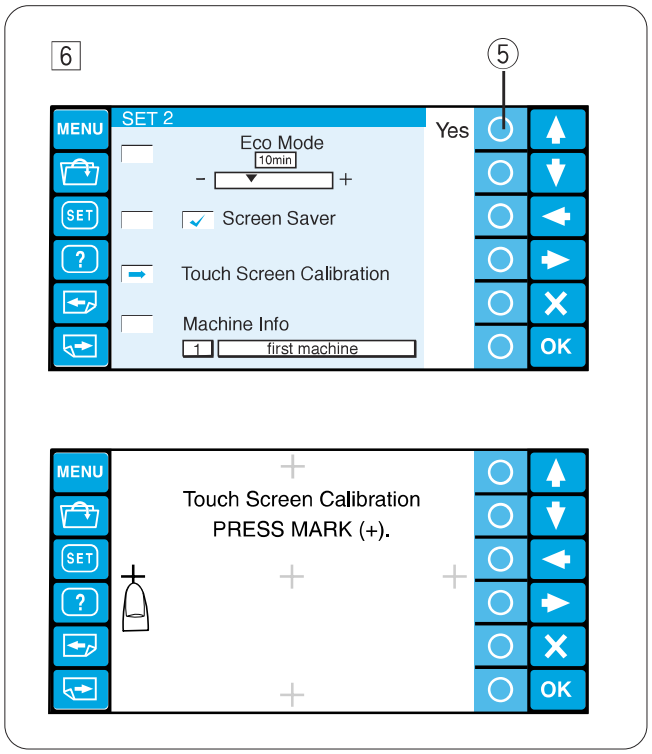

6 Kalibracja panelu dotykowego

Jesli uwazasz ze przyciski na panelu dotykowym nie dzialaja prawidlowo, wyreguluj pozycje przyciskow w tym trybie.
Nacisnij kolko obok "Yes" i okno kalibrujace panel dotykowy zostanie wyswietlone.
Nacisnij znak "+" palcem wskazujacym w kolejnosci w jakiej pojawia sie na ekranie.
Kiedy nacisniesz ostatni krzyzyk, wyswietli sie koncowy ekran na chwile, zaraz potem jednostka przejdzie w tryb ustawien.

⑤ Kolko (Yes)

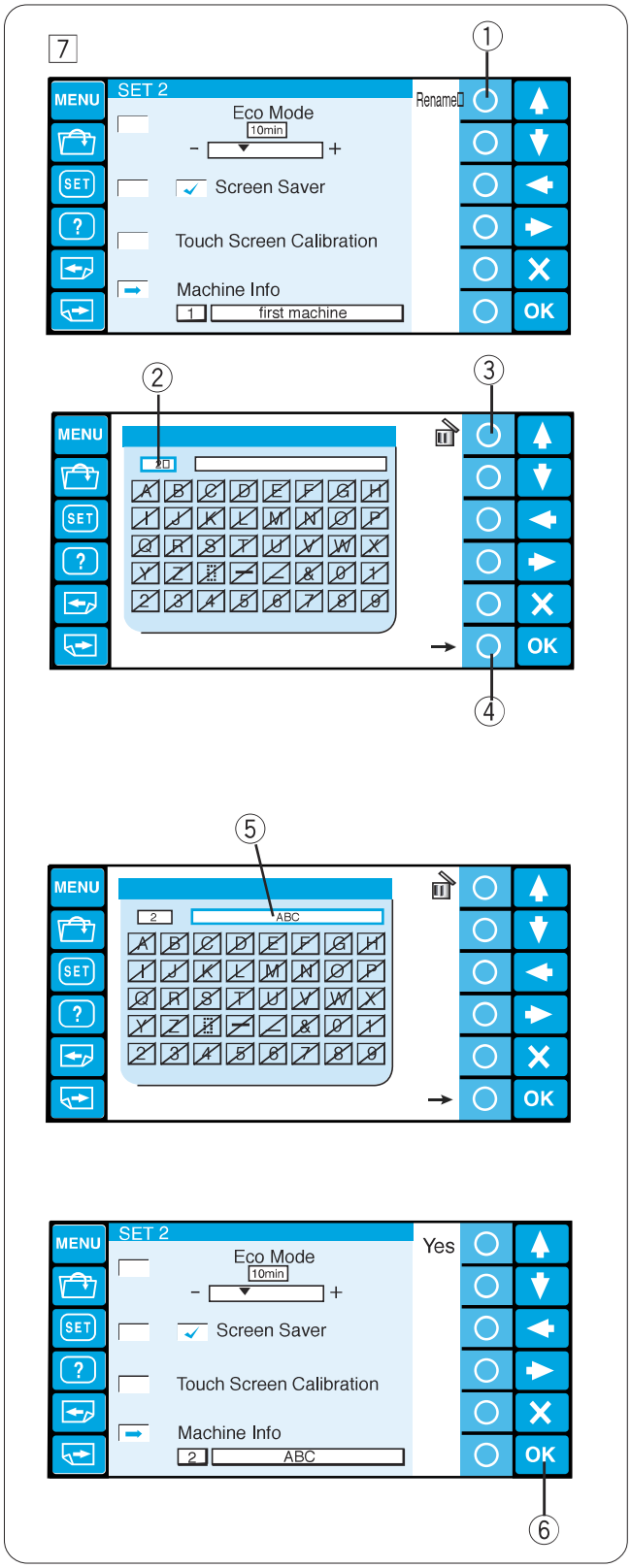

7 ID i nazwa maszyny

Kiedy podlaczasz dwie lub trzy jednostki MB-4 do komputera w tym samym czasie,musisz przypisac numer identyfikacyjny dla kazdej maszyny.
Nacisnij kolko obok wyrazu Rename uruchomi sie klawiatura.

Wprowadz numer identyfikacyjny.
Tylko 1 do 3 moze byc wprowadzonych.
Aby usunac numer, nacisnij kolko obok ikony usun.

① Kolko (Rename)
② Numer identyfikacyjny
③ Kolko (usun)

Nacisnij kolko obok prawej strzalki.

④ Kolko (prawa strzalka)

Wprowadz nazwe maszyny ,nacisnij przycisk OK okno z klawiatura zostanie zamkniete.
Mozesz wprowadzic maksymalnie 16 znakow.

⑤ Nazwa maszyny

Aby usunac znak, nacisnij kolko obok ikony usun , a znak zostanie usuniety.

Nacisnij przycisk OK aby zapamietac ustawienia.
Lub nacisnij przycisk kolejnej strony aby przejsc dalej

⑥ Przycisk OK

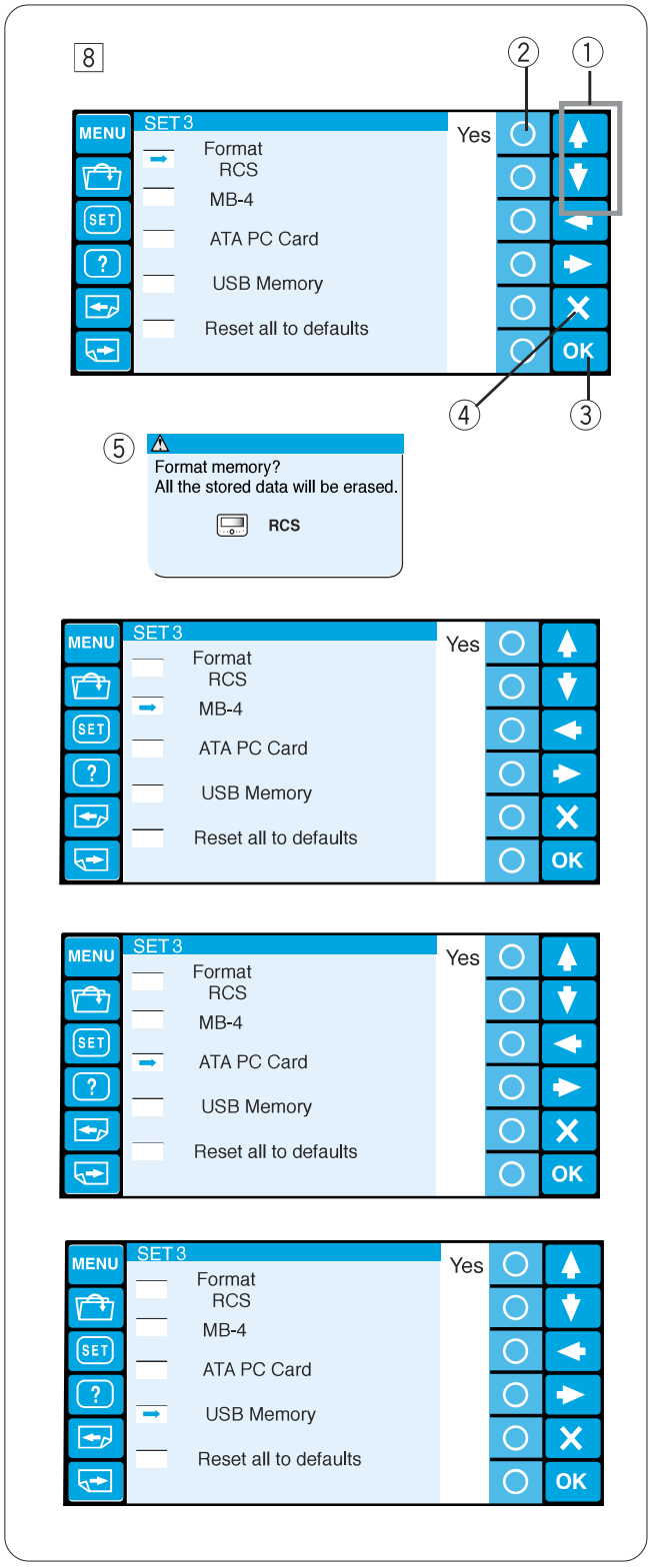

8 Formatowanie pamieci

Jesli wewnetrza pamiec nie funkcjonuje prawidlowo lub ulegla uszkodzeniu,musisz ja sformatowac.

Nacisnij przycisk strzalek (gora lub dol) aby wybrac nosnik pamieci.
Nacisnij kolko obok “Yes” wyswietli sie komunikat potwierdzajacy.
Nacisnij przycisk OK aby sformatowac. Jesli nie chcesz formatowac,nacisnij X (wyjscie).

① Strzalki (gora, dol)
② Kolko (Yes)
③ Przycisk OK
④ Przycisk wyjscia (X)
⑤ Komunikat potwierdzajacy

NOTATKA:
Jesli formatujesz pamiec, tracisz wszystkie dane, ktorych nie mozna przywrocic. Zaleca sie zapisac dane na innym nosniku pamieci przed formatowaniem.

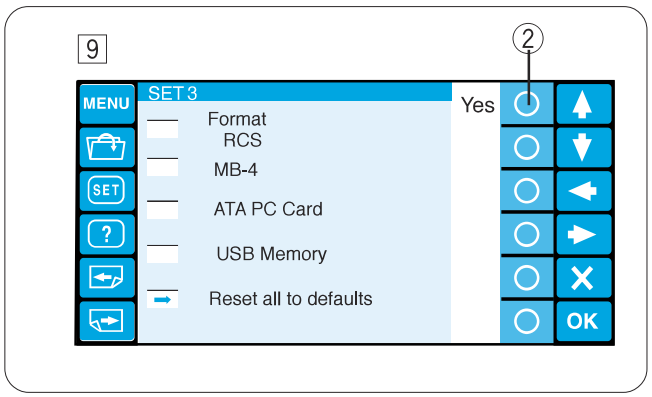

9 Przywracanie ustawien domyslnych

Wszystkie parametry mozna przywrocic do ustawien orginalnych(fabrycznych), z wyjatkiem jezyka przez nacisniecie kolka obok“Yes”.

② Kolko (Yes)

Nacisnij przycisk OK aby zapamietac ustawienia.
Lub nacisnij przycisk kolejnej strony aby przejsc dalej.

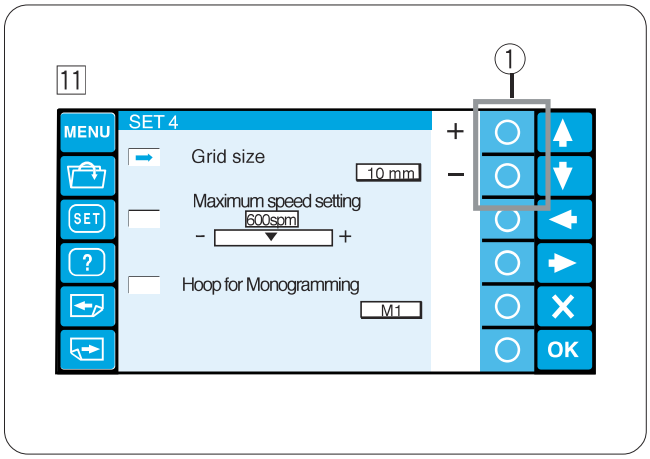

11 Rozmiar siatki

Rozmiar siatki ekranu edycyjnego moze byc zmieniona naciskajac kolko obok “+” lub “–“.
Mozesz wybrac jeden z 3 rozmiarow, 10 mm, 20 mm i 30 mm.
Aby ukryc siatke wybierz “OFF”.

① Kolko (+, –)

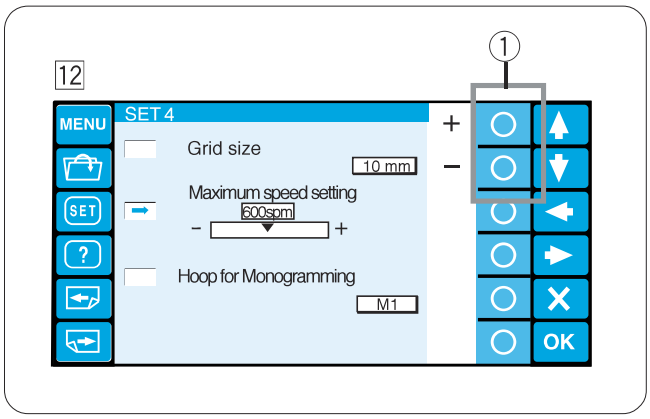

12 Maksymalna predkosc haftowania

Maksymalna predkosc haftowania moze byc zmieniana od 400 do 800 sciegow na minute , co 100 sciegow.

Nacisnij kolko obok “+” lub “–“ aby wybrac pozadana predkosc.

① Kolko (+, –)

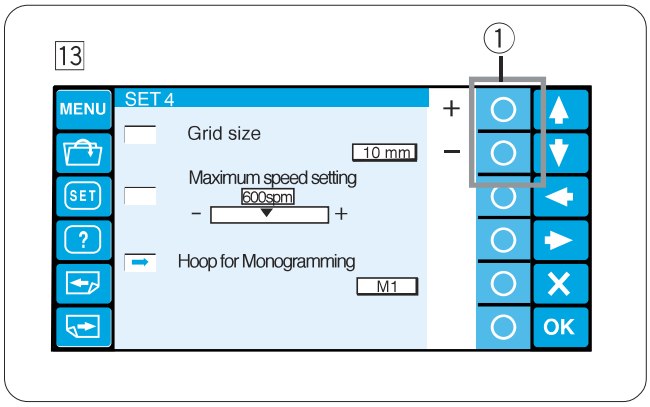

13 Wybor tamborka dla monogramow

Nacisnij kolko obok “+” lub “–“ aby wybrac jeden z ponizszych tamborkow jako domyslny dla monogramow

① Kolko (+, –)

M1: MB Hoop 240 x 200
M2: MB Hoop 126 x 110
M3: MB Hoop 50 x 50
M4: Cap Frame 100 x 60 (opcja)
T1: Tajima hoop 24 x 24 mm (opcja)
T2: Tajima hoop 38 x 38 mm (opcja)
T3: Tajima hoop 59 x 59 mm (opcja)
T4: Tajima hoop 79 x 79 mm (opcja)
T5: Tajima hoop 100 x 100 mm (opcja)
T6: Tajima hoop 39 x 160 mm (opcja)

Nacisnij przycisk OK aby zapamietac ustawienia.
Lub nacisnij przycisk kolejnej strony aby przejsc dalej.

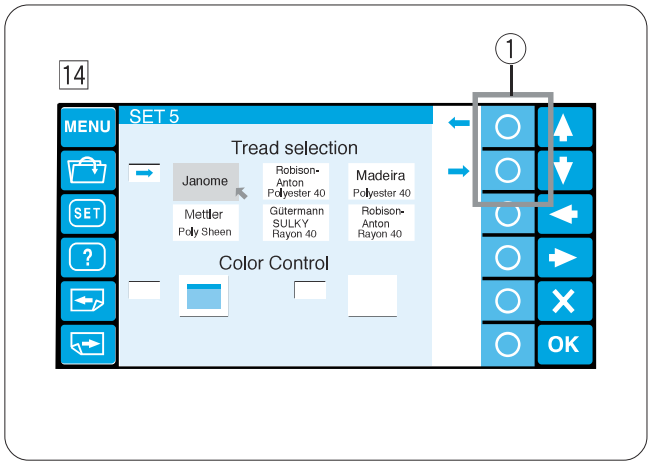

14 Wybor producenta nici

Mozna wybrac sposrod 6 producentow nici.

Nacisnij kolko obok lewej lub prawej strzalki by przesunac kursor (czerwona strzalke) na wybranego producenta.

① Kolko (strzalka)

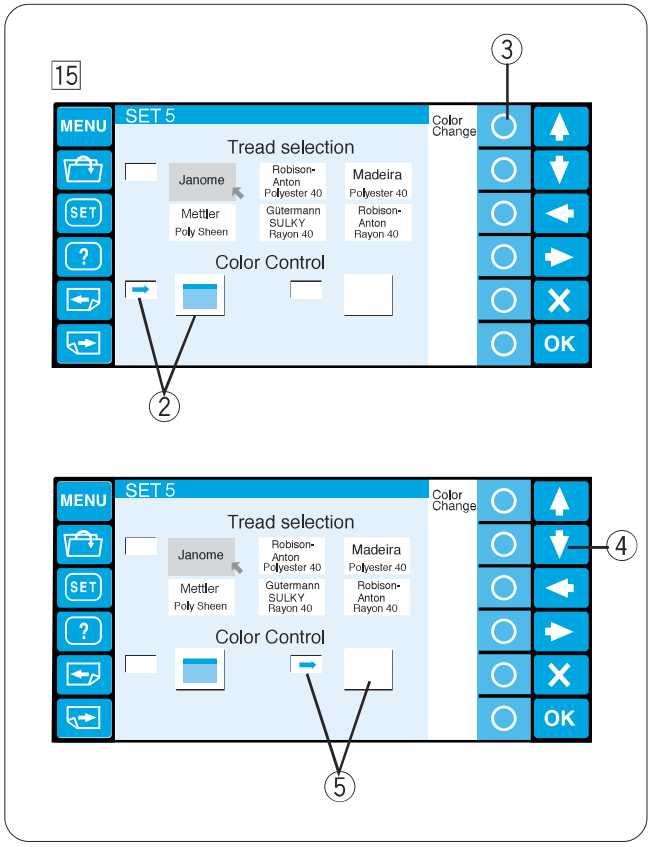

15 Opcje koloru ekranu

Mozesz zmienic kolor tla i ikon.

Nacisnij kolko obok napisu“Color Change” aby zmienic kolor tla.

② Ekran tla zaznaczony
③ Circle key (Color Change)

Nacisnij przycisk dolnej strzalki aby wybrac ikone i nacisnij kolko obok napisu “Color Change” aby zmienic kolor.

④ Przycisk dolnej strzalki
⑤ Zaznaczona ikona

Nacisnij przycisk OK aby zapamietac ustawienia.
Lub nacisnij przycisk kolejnej strony aby przejsc dalej.

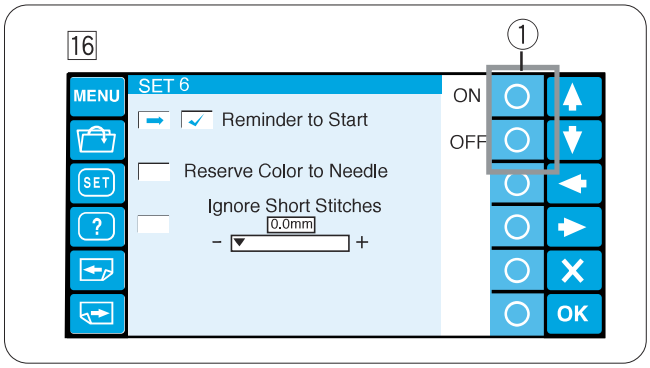

16 Przypomnienie ON/OFF

Kiedy nacisniesz klawisz START/STOP pojawi sie komunikat przypominajacy.Mozesz go jednak wylaczyc.

Nacisnij kolko obok napisu OFF aby wylaczyc te opcje.

Aby wlaczyc komunikat przypominajacy nacisnij kolko obok napisu ON.

① Kolko (ON, OFF)

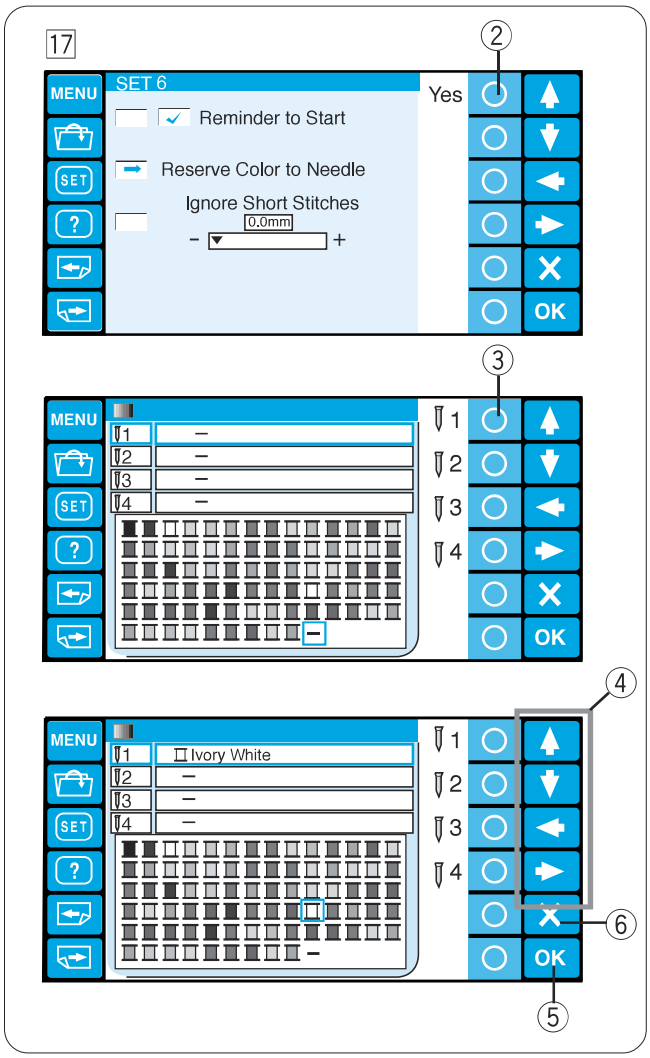

17 Rezerwacja koloru dla danej igly

Kiedy wybierasz wielo kolorowy haft,maszyna automatycznie przypisuje kolor nici do kazdej igly. Jednakze jesli haftujesz kolejny wzor,ktory uzywa te sam kolor jak jeden z pierwszego wzoru, mozesz zarezerwowac ten kolor dla igly, ktora jest nim nawleczona.

Jesli pierwszy wzor uzywa koloru Ivory white na igle nr.1 a drugi wzor uzywa Ivory white na igle nr.3,zarezerwuj Ivory white dla igly nr.1

Dlatego tez nie musisz wyciagac nitki z igly nr.1

Nacisnij kolko obok napisu “Yes”, okno ustawien kolorow otworzy sie.

② Kolko (Yes)

Wybierz igle nr.1 naciskajac kolko obok ikony igly nr.1

③ Kolko (igla nr.1)

Uzyj strzalek by wybrac Ivory white z palety kolorow i nacisnij przycisk OK by potwierdzic wybor.

④ Strzalki
⑤ Przycisk OK

Aby anulowac ustawienia, nacisnij X (exit--wyjscie).

⑥ Wyjscie (X)

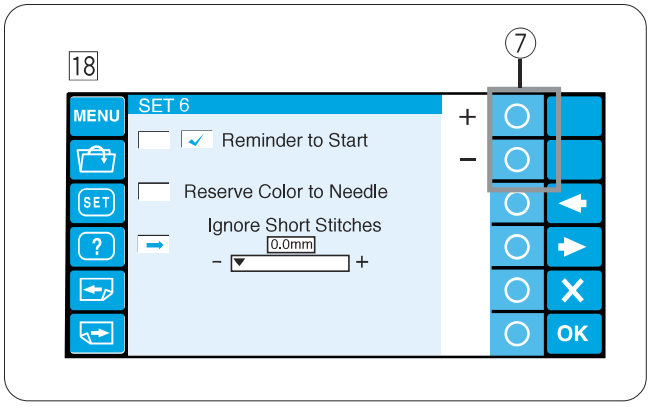

18 Ignorowanie krotkich sciegow

Bardzo krotkie sciegi moga powodowac zerwanie nici. Aby temu zapobiec, wlacz funkcje ignorowania krotkich sciegow.

Nacisnij kolko obok “+” lub “–” aby wybrac dlugosc sciegu,tak ze wszystkie krotsze niz wybrany przez nas zostana wyeliminowane z projektu haftu. Regulowac mozna od 0 do 0.5 mm.

⑦ Kolko (+, –)

Aby wylaczyc ta funkcje, nacisnij kolko obok “+” az nie pojawi sie OFF.

Nacisnij przycisk OK aby zapamietac ustawienia.
Lub nacisnij przycisk kolejnej strony aby przejsc dalej.

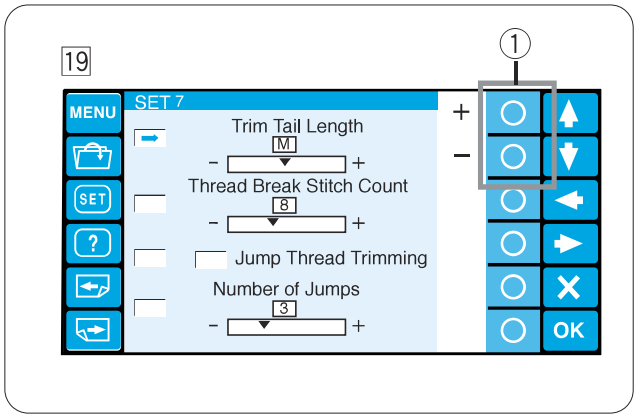

19 Ustawianie dlugosci ucinanego ogonka

Czasami musisz wyregulowac dlugosc ogonka ucinanej nitki w zaleznosci od grubosci rodzaju nitki.

Nacisnij kolko obok “+” lub “–“ aby wyregulowac dlugosc przyciecia.

① Kolko (+, –)

Mozesz wybrac jedna z dostepnych opcji.

S: Short---Krotkie
M: Medium--Srednie
L: Long--Dlugie

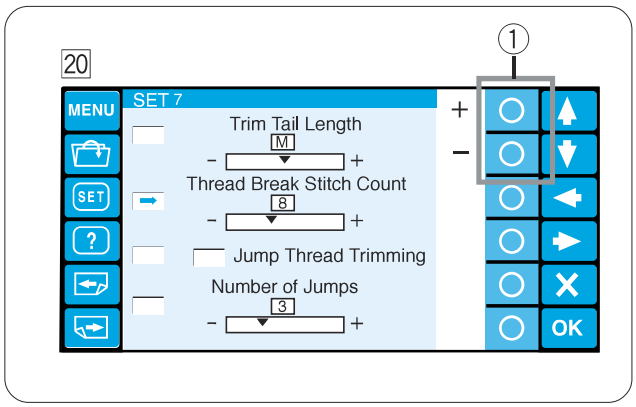

20 Ustawianie czulosci czujnika nici.

Mozesz zmieniac czulosc czujnika nici ustawiajac licznik sciegow do osadzenia miejsca zrywu nitki.
Nacisnij kolko obok “+” lub “–“ aby wyregulowac czulosc.

① Kolko (+, –)

Przedzial regulacji wynosi od 0- 16.

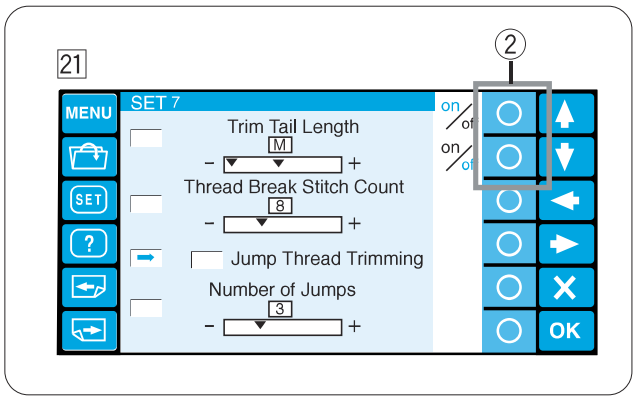

21 Trymowanie przeskakujacej nitki ON/OFF

Jesli chcesz przycinac przeskakujaca nitke automatycznie nacisnij kolko obok “ON”.
Pojawi sie ptaszek.

Nacisnij kolko obok “OFF” aby wylaczyc przycinanie przeskakujacej nitki.

② Kolko(ON, OFF)

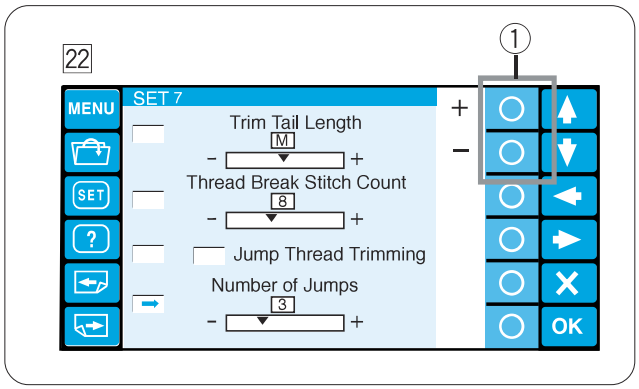

22 Prog trymowania przeskakujacej nitki

Mozesz wyregulowac liczbe skokow,ktore inicjuja trymowanie przeskakujacej nitki.
Maszyna bedzie przycinac przeskakujaca nitke automatycznie po ustalonej liczbie skokow.

Nacisnij kolko obok “+” lub “–“ aby wyregulowac liczbe skokow.

① Kolko (+, –)

Nacisnij przycisk OK aby zapamietac ustawienia.
Lub nacisnij przycisk kolejnej strony aby przejsc dalej.

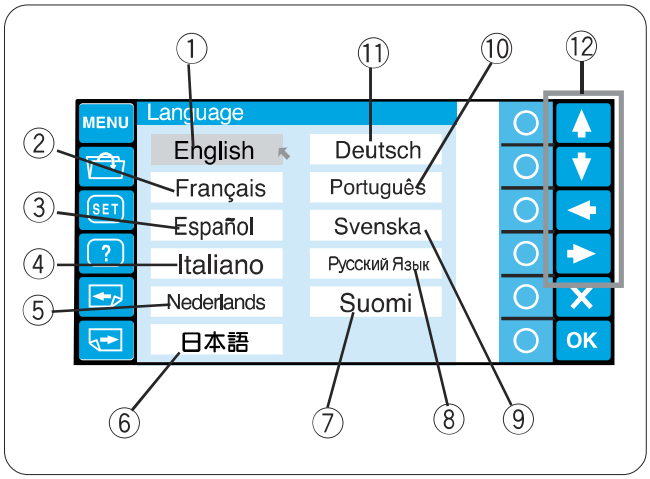

23 Wybor jezyka

Mozesz wybrac jeden z ponizszych jezykow

① Angielski
② Francuski
③ Hiszpanski
④ Wloski
⑤ Dunski
⑥ Japonski
⑦ Niemiecki
⑧ Rosyjski
⑨ Szwedzki
⑩ Portugalski
⑪ Finski

Nacisnij strzalke aby przesunac kursor(czerwona strzalka) na jezyk ktory chcesz wybrac.

⑫ Strzalki

Nacisnij przycisk OK aby potwierdzic ustawienia.
Lub nacisnij przycisk X aby zamknac okno ustawien i przejsc do poprzedniego okna.

Menadzer plikow

zapisywanie wzoru do pliku

1

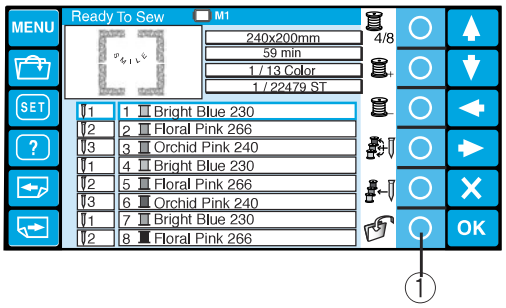

1 Nacisnij kolko obok ikony zapisywania w trybie Gotowy do Szycia (Reade to Sew)

① Kolko (zapisz plik)

2

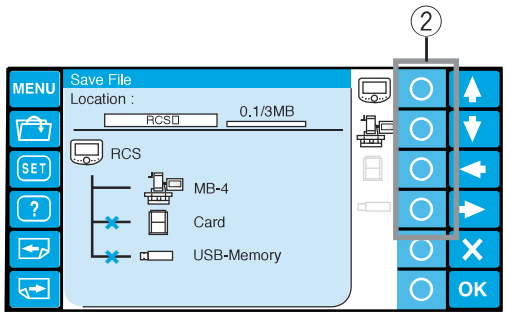

2 Nacisnij kolko obok ikony wybranego przez Ciebie nosnika pamieci , na ktory chcesz zapisac wzor.

② Kolko (nosnik pamieci)

NOTATKA

Jesli nosnik pamieci nie jest podlaczony do jednostki RCS, jego ikona bedzie przyciemniona.

3

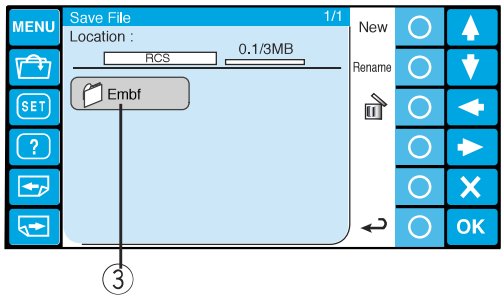

3 Otworzy sie okno z lista folderow danego nosnika

Nacisnij ikone wybranego folderu.

③ Ikona folderu

4

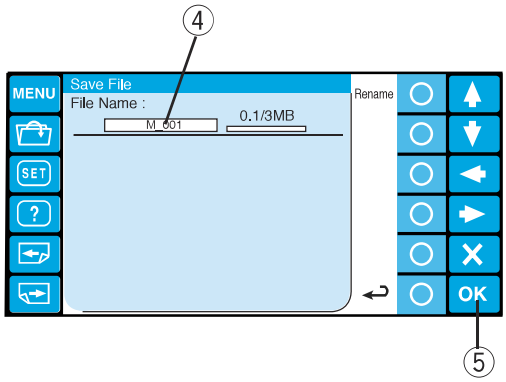

4 Otworzy sie okno z lista plikow wybranego folderu Jesli w folderze nie ma zadnego pliku, lista bedzie pusta.

Nazwa pliku jest automatycznie przydzielana od M_001.

Nacisnij przycisk OK by zapisac haft do pliku.

④ Nazwa pliku

⑤ Przycisk OK

5

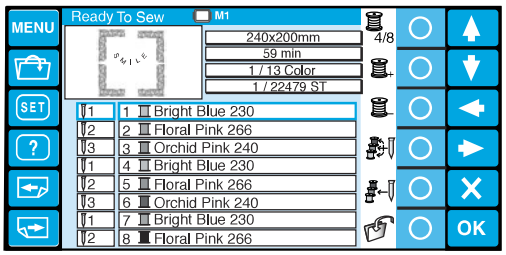

5 Ekran powoci do trybu Ready to Sew (Gotowy do Szycia) a plik zostanie zapisany pod przypisana mu nazwa.

www.eti.com.pl www.eti.com.pl www.eti.com.pl www.eti.com.pl www.eti.com.pl www.eti.com.pl

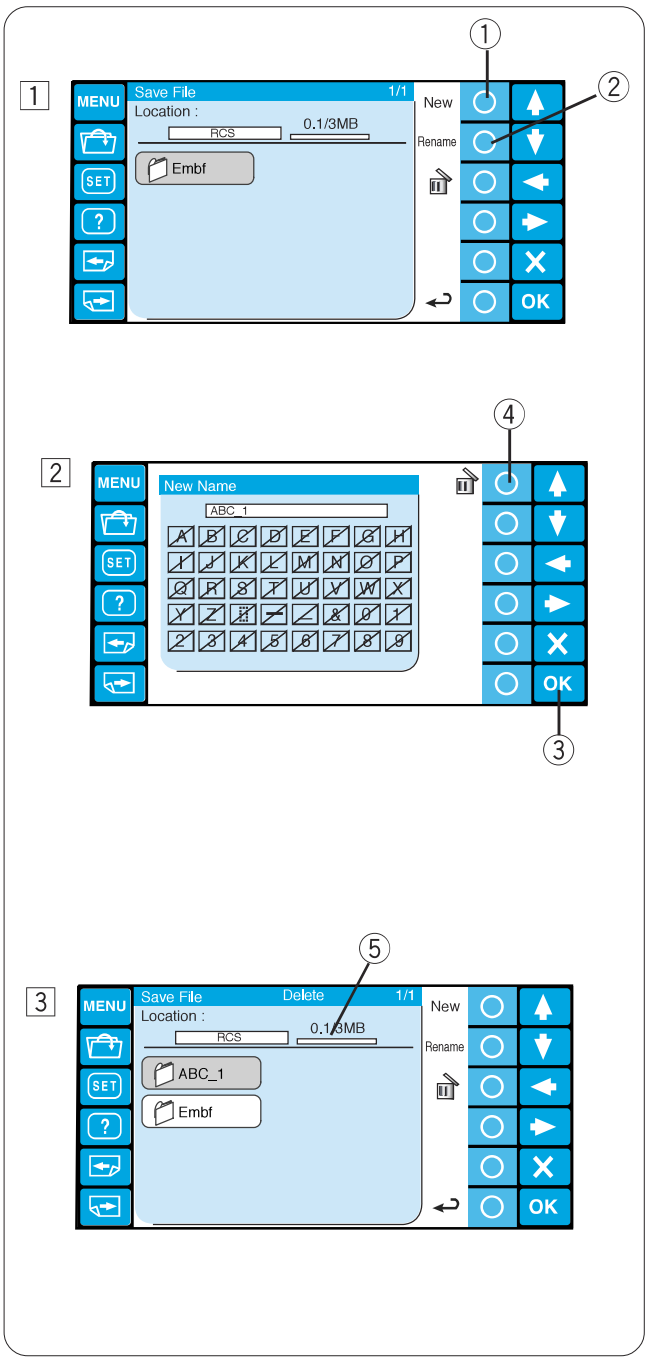

Tworzenie nowego folderu

1 Jesli chcesz stworzyc nowy folder, nacisnij kolko obok napisu New (nowy).

① Kolko (new)

NOTATKA

Jesli chcesz zmienic nazwa istniejacego folderu nacisnij kolko obok napisu Rename.

② Kolko (rename)

2 Otworzy sie okno z klawiatura.
Wprowadz pozadana nazwe i nacisnij przycisk OK.
Maksymalnie mozesz uzyc 8 znakow.

③ Przycisk OK

NOTATKA

Aby usunac bledny wpis, nacisnij kolko obok ikony usuwania. Ostatni znak zostanie usuniety.

④ Kolko (usun)

3 Nowy folder z wybrana przez Ciebie nazwa zostanie wyswietlony.

NOTATKA

Mozesz zapisac tak duzo folderow i plikow na ile pozwala pojemnosc pamieci.
Pojemnosc pamieci w postaci wykresu.

⑤ Wykres

Otwieranie pliku

Mozesz otwierac pliki z wewnetrznej pamieci MB-4 jendostki RCS oraz kart ATA PC, USB lub CD-ROM.

Jednostka RCS jest zdolna otwierac pliki w formacie Janome *.jef i Tajima *.dst

1 Nacisnij ikone otwierania pliku w trybie Ready to Sew (Gotowy do Szycia)

① Przycisk otwarcia pliku

2 Nacisnij kolko obok ikony z nosnikiem pamieci z ktorego chcesz otworzyc plik.

② Kolko (nosnik pamieci)

NOTATKA

Jesli nosnik pamieci nie jest podlaczony do jednostki RCS, jego ikona bedzie przyciemniona.

3 Otworzy sie okno z lista folderow wybrago nosnika pamieci.
Nacisnij ikone wybranego folderu.

③ Ikona folderu

4 Otworzy sie lista plikow danego folderu.
Jesli nie ma w nim zadnego pliku, lista bedzie pusta.

Nacisnij ikone wybranego pliku do otwarcia.

④ Ikona pliku

5 Ekran przejdzie do okna Ready to Sew (Gotowy do Szycia)

NOTATKA

Kiedy otwierasz plik Tajima *.dst, musisz przypisac kolory nici do kazdej warstwy(partii).
Sprawdz strone 51, jak przypisac kolor igle.

Plik Tajima *.dst , ktory posiada wiecej niz 78 partii (warstw) nie moze byc otwierany.

www.eti.com.pl www.eti.com.pl www.eti.com.pl www.eti.com.pl www.eti.com.pl www.eti.com.pl

Usuwanie folderu

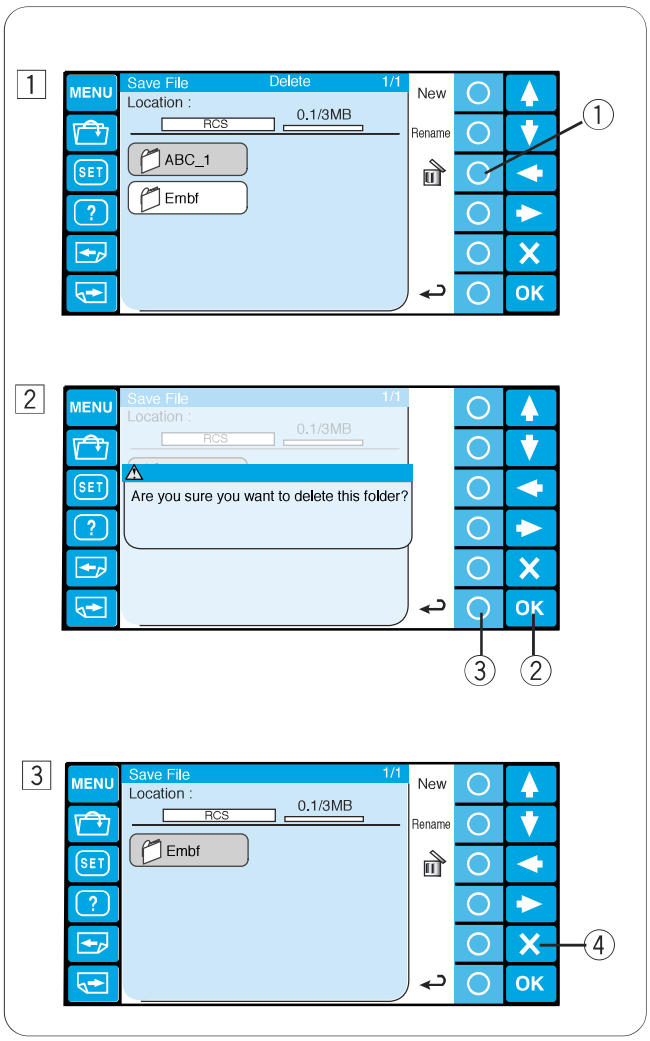

1 Aby usunac niepotrzebne foldery, nacisnij kolko obok ikony usun w oknie listy folderow i nacisnij ikone folderu ktory chcesz usunac.

① Kolko (usun)

2 Pojawi sie okno zatwierdzajace.
Nacisnij przycisk OK aby usunac folder.

② Przycisk OK

Jesli nie chcesz usuwac folderu, nacisnij kolko obok ikony powrotu a ekran powroci do okna z lista lista folderow,nie usuwajac folderu.

③ Kolko (powrot)

3 Wybrany fodler zostanie usuniety, ekran powroci do okna z lista folderow.

Nacisnij przycisk X by zamknac okno z lista folderow

④ Przycisk wyjscia (exit) (X)

Usuwanie pliku

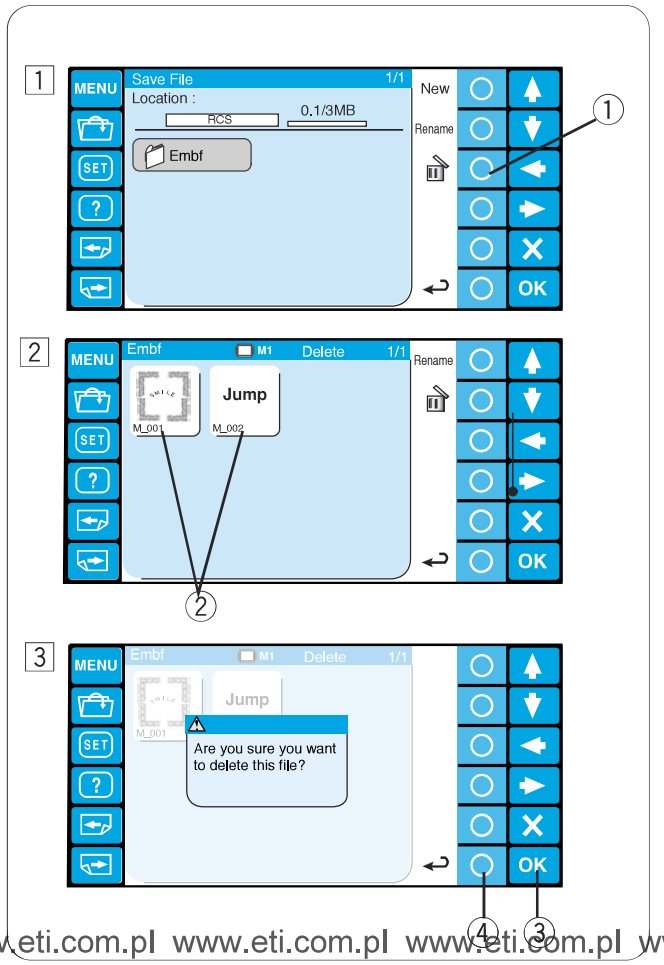

1 Aby usunac niepotrzebne pliki, otworz folder ktory je zawiera.

① Kolko (usun)

2 Nacisnij kolko obok ikony usuwania w oknie z lista plikow, potem nacisnij ikone pliku ktory chcesz usunac.

② Ikona pliku

3 Okno zatwierdzajace zostanie wyswietlone
Nacisnij przycisk OK abby usunac plik

③ Przycisk OK

Jesli nie chcesz usuwac pliku,nacisnij kolko obok ikonu powrotu a ekran powroci do okna z lista plikow, bez usuwania pliku

④ Kolko (powrot)

www.eti.com.pl www.eti.com.pl www.eti.com.pl www.eti.com.pl www.eti.com.pl www.eti.com.pl

ROZDZIAL 4. DODATKOWE ARTYKULY

Karta PC

Mozesz otworzyc wzory haftow z karty PC podlaczonej do jednostki RCS.

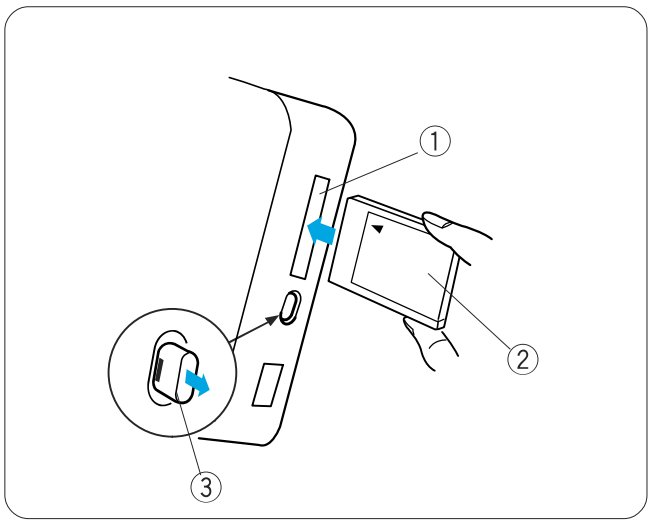

Umieszczanie karty PC

Umiesc karte PC w stacji znajdujacej sie na jednostce RCS.

Pchnij karte do srodka az wyskoczy przycisk wysuwajacy

① Stacja dla karty
② Przednia czesc karty
③ Kawisz wysuwajacy karte

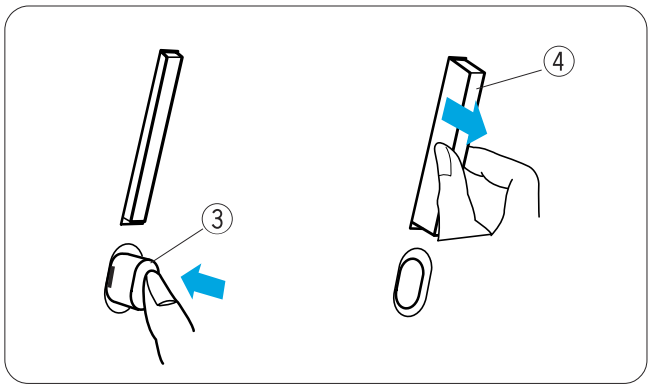

Wyciaganie karty PC

Nacisnij klawisz wysuwajacy , karta wysunie sie ze stacji Wyjmij karte z jednsotki RCS.

④ Karta PC

NOTATKA:
Wlaczanie maszyny z karta PC w stacji przedluza czas uruchamiania jednostki RCS.

Otwieranie wzoru haftu z karty PC

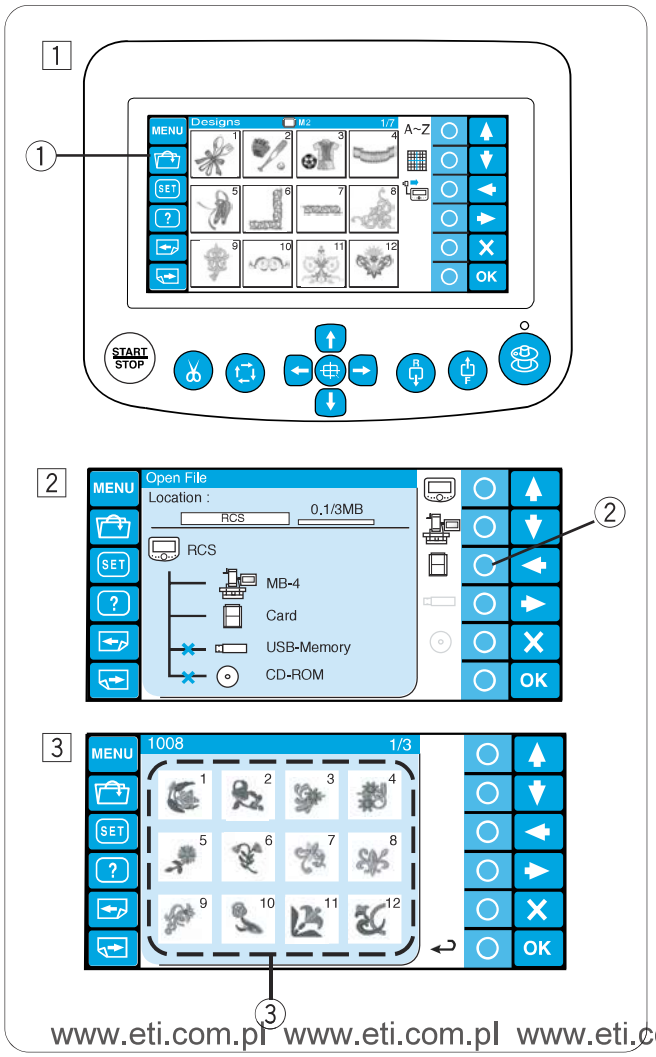

1 Nacisnij przycisk otwierania.

① Przycisk otwierania

2 Nacisnij kolko obok ikony karty PC.

② Kolko (karta PC)

3 Otworzy sie okno z lista plikow. Nacisnij ikone wybranego pliku,by go otworzyc.

③ Ikona pliku

NOTATKA:
Jednostka RCS jest kompatybilna z kartami ATA PC. (CompactFlash and adapter).
Sprawdz strony 70-73 dla informacji o plikach.

www.eti.com.pl www.eti.com.pl www.eti.com.pl www.eti.com.pl www.eti.com.pl www.eti.com.pl

Pamiec USB

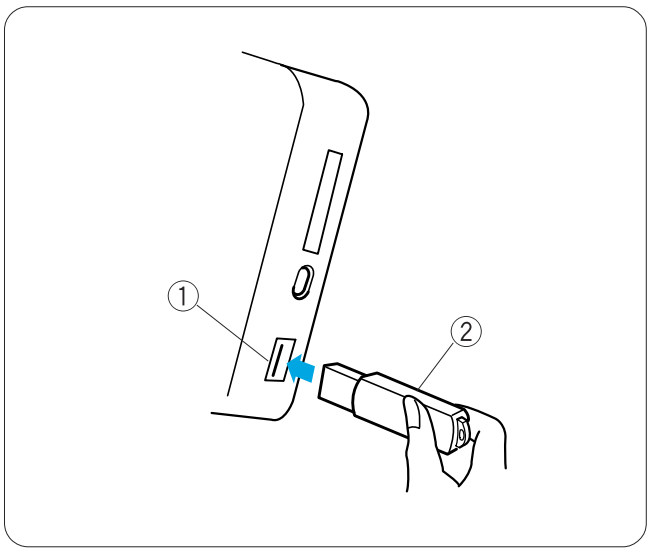

Jednostka RCS jest kompatybilna z pamiecia USB ktora moze byc uzyta do zapisywania i transferu plikow pomiedzy maszyna , a Twoim komputerem PC

Pamiec USB jest dostepna w sklepach RTV, komputerowych itp. w roznych formach.

Umiesc pamiec USB w porcie USB na jednostce RCS

Aby usunac pamiec USB wysun ja ostroznie z jednostki RCS.

① Pamiec USB
② USB port

NOTATKA:

Wlaczanie maszyny z pamiecia USB w porcie przedluza czas uruchamiania jednostki RCS.

Otwieranie wzorow haftu z pamieci USB

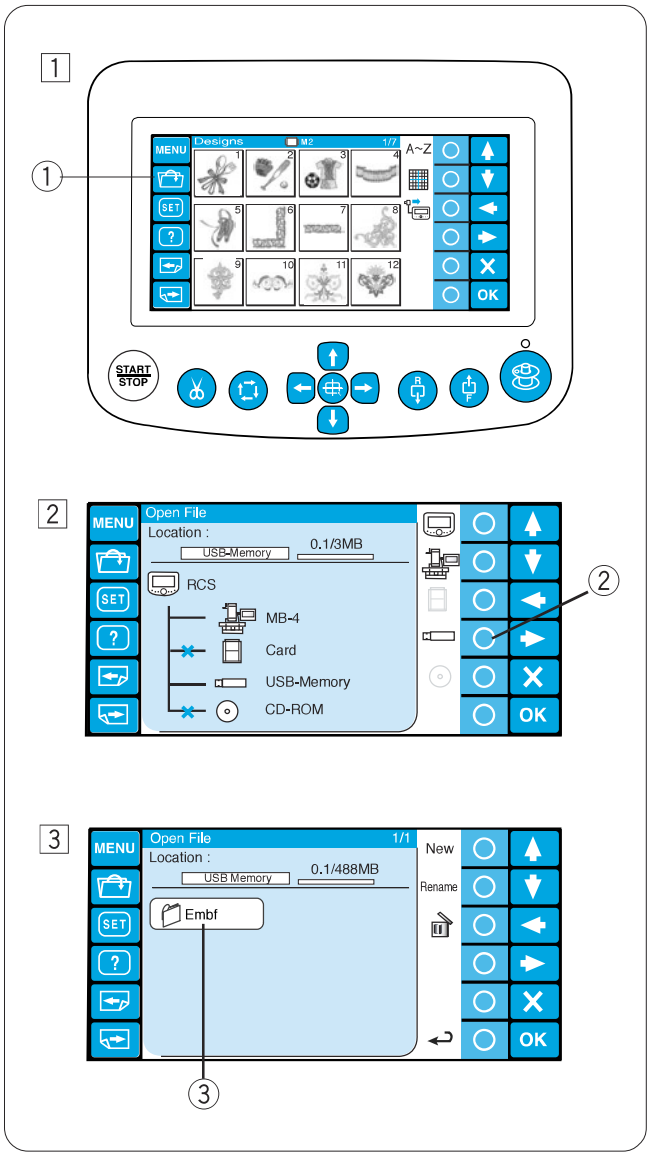

1 Nacisnij przycisk otwierania pliku.
① Przycisk otwierania pliku

2 Nacisnij kolko obok ikony pamieci USB
② Kolko (pamiec USB)

3 Otworzy sie okno z lista folderow.Nacisnij na ikone folderu Embf aby go otworzyc.
③ Ikona folderu

Otworzy sie okno z lista plikow
Nacisnij ikone wybranego pliku by go otworzyc.

Sprawdz strony 70-73 dla dokladniejszych informacji

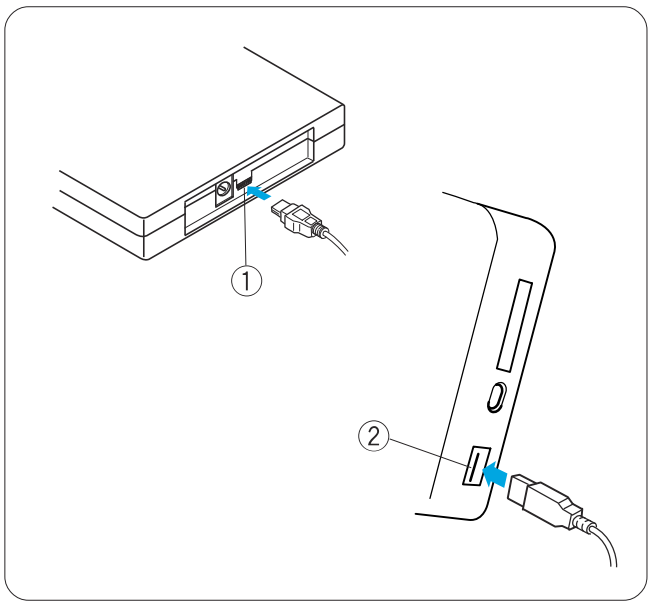

Naped CD-ROM

NOTATKA:
Nie uzywaj innych CD-ROM oprocz Janome dostepnych u autoryzowanych dealerow.

Umiesc mala wtyczke kabla USB do portu znajdujacego z tylu napedu CD.

① Maly port USB w napedzie CD

Umiesc wtyczke kabla USB w porcie USB jednostki RCS. Naped CD nie wymaga podlaczania dodatkowego zrodla zasilania, czerpie energie z jednostki RCS przez kabel USB.

② Port USB w jednostce RCS

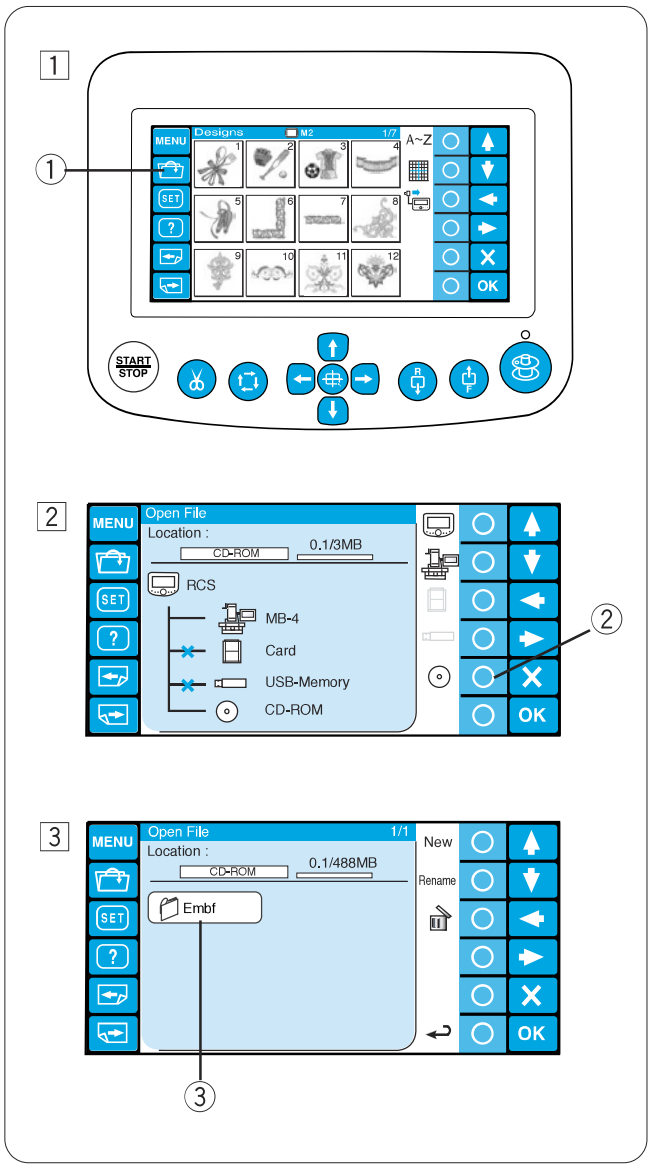

Otwieranie wzoru haftu z napedu CD-ROM

1 Nacisnij przycisk otwierania pliku.

① Przycisk otwierania pliku

2 Nacisnij kolko obok ikony CD-ROM.

② Kolko (CD-ROM)

3 Otworzy sie okno z lista folderow.Nacisnij na ikone folderu Embf aby go otworzyc.

③ Ikona folderu

Otworzy sie okno z lista plikow.
Nacisnij ikone wybranego pliku by go otworzyc

Czyszczenie chwytacza

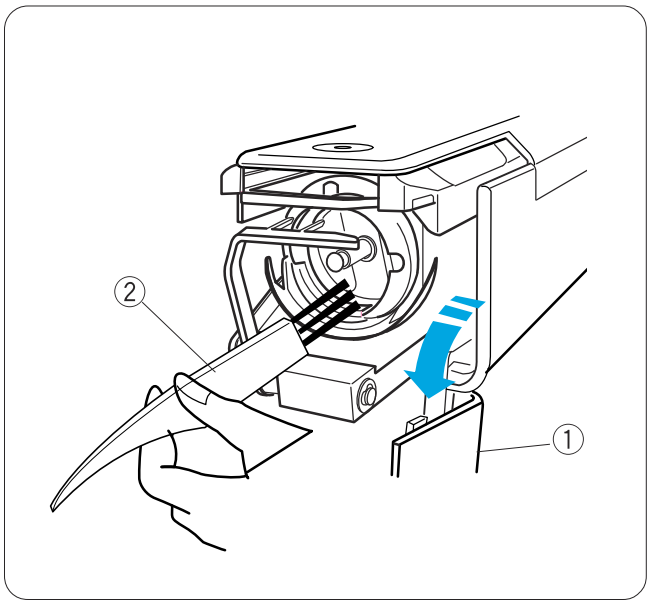

UWAGA:
Wylacz zasilanie zanim przystapisz do czyszczenia strefy chwytacza.

Otworz oslone chwytacza i wyciagnij bebenek.
Wyczysc wnetrze chwytacza pedzelkiem

① Oslona chwytacza
② Pedzelek

Czyszczenie Bebenka

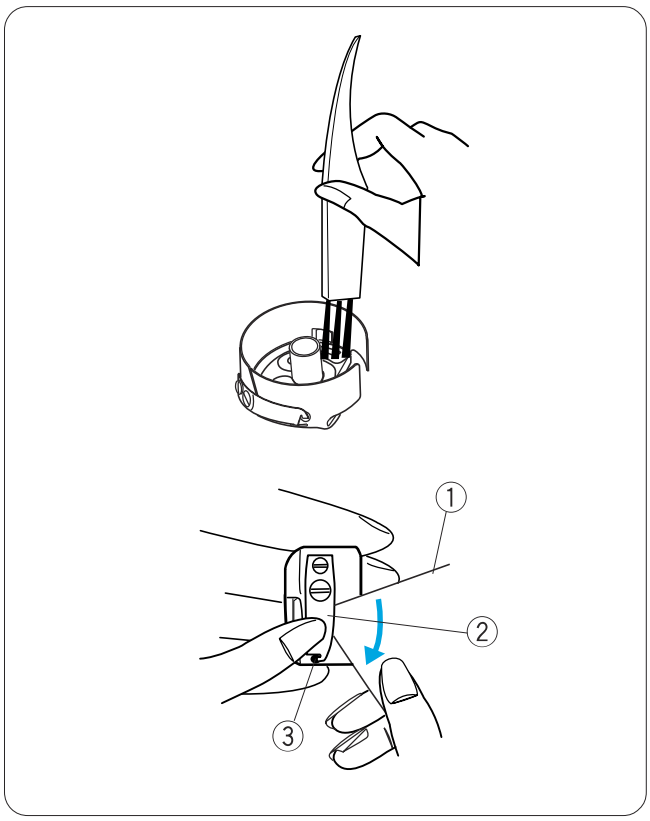

Wyjmij szpulke z bebenka.
Wyczysc wnetrze bebenka pedzelkiem.

Umiesc rog kawalka papieru pod blaszka naprezajaca i usun brud.
Wyczysc zewnetrzna czesc bebenka i otwor wyprowadzajacy nitke.

① Kawalek papieru
② Blaszka naprezajaca
③ Otwor wyprowadzajacy nitke

www.eti.com.pl www.eti.com.pl www.eti.com.pl www.eti.com.pl www.eti.com.pl www.eti.com.pl

Czyszczenie Mechanizmu Noza Automatycznego

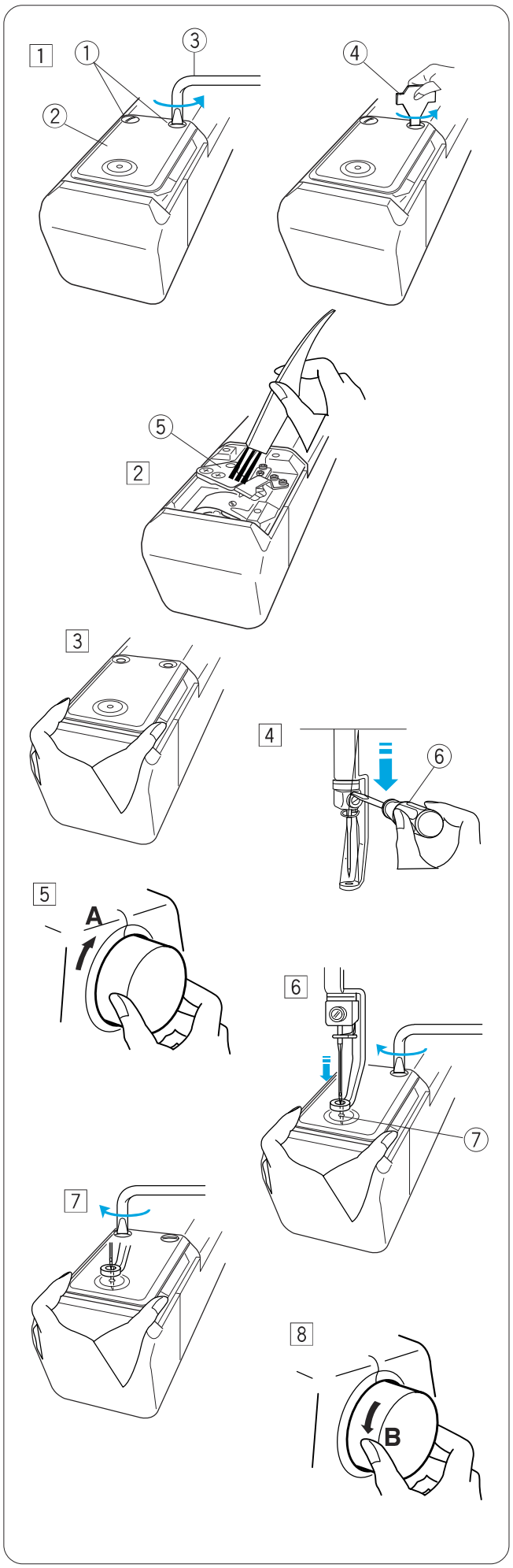

UWAGA:
Wylacz zasilanie zanim przystapisz do czyszczenia mechanizmu noza automatycznego.

1 Poluzuj 2 sruby na plytce sciegowej za pomoca srubokreta plaskiego.
Odkrec 2 sruby za pomoca srubokreta.

① Sruby
② Plytka sciegowa
③ Plaski srubokret
④ Srubokret

2 Wyciagnij plytke sciegowa.
Wyczysc mechanizm noza automatycznego pedzelkiem

⑤ Mechanizm noza automatycznego

3 Zamontuj plytke sciegowa i przymocuj 2 srubami
Dokrec delikatnie sruby.

4 Osun w dol igielnnice za pomoca srubokretu.

⑥ Srubokret

5 Obroc kolo reczne w kierunku " **A** " aby trafic igla w otwor plytki sciegowej

6 Wyreguluj pozycje plytki, aby igla trafiala w srodek otworu.

⑦ Otwor plytki sciegowej

7 Dokrec ostroznie 2 sruby srubokretem.

8 Obroc kolo reczne w kierunku" **B** "aby podniesc igielnice.

Oliwienie

UWAGA:

Wylacz zasilanie przed oliwieniem.

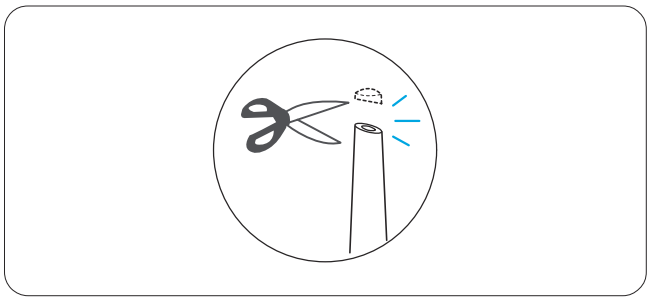

Jesli czesto uzywasz maszyny, oliw igielnice raz na dwa tygodnie,a bieznie chwytacza codziennie.

Utnij koncowke oliwiarki nozyczkami.

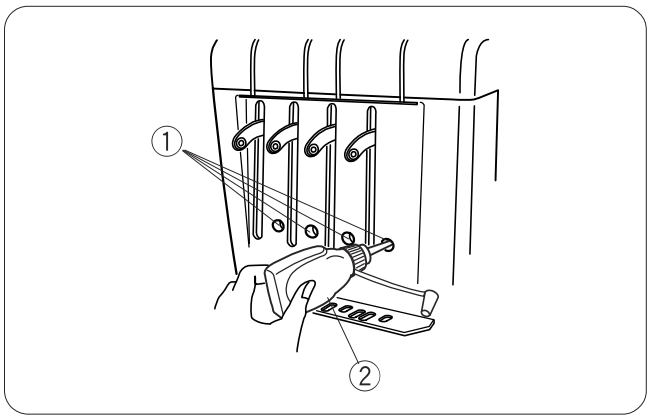

Naloz kilka kropli oleju na igielnice przez otwory na przedniej oslonie.

① Otwory na przednie oslonie

② Oliwiarka

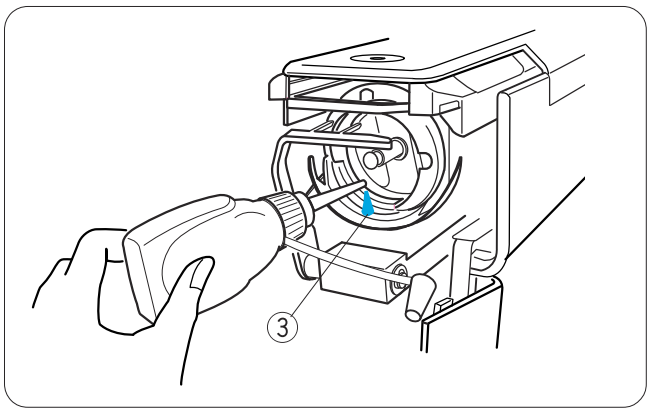

Otworz oslone chwytacza i wyciagnij bebenek.
Wyczysc wnetrze chwytacza pedzelkiem

③ Bieznia chwytacza

NOTATKA:

Uzywaj tylko dobrej jakosci oliwy maszynowej.
Nie nakladaj zbyt duzej ilosci oliwy, w przeciwnym wypadku zaplamisz material, kapiaca oliwa.
Nadmiar oliwy przetrzyj sucha szmatka.

Komunikaty bledu

Komunikat bledu	Opis bledu	Porada
[E : 00]	Blad komunikacji z jednostka RCS.	Wylacz zasilanie i wlacz ponownie
[E : 01]	Blad startu	Wylacz zasilanie i wlacz ponownie
[E : 02]	Blad zmiany igly	Wylacz zasilanie i wlacz ponownie
[E : 03]	Blad zatrzymania igielnicy	Wcisnij ENTER , by zresetowac maszyne
[E : 04]	Silnik zatrzymuje sie z powodu przeciazenia.	Po 15 sekundach ekran LCD przejdzie w tryb Ready to Sew. Usun zapetlona nitke lub inna przyczyne przeciazenia.
[E : 05]	Nitka sie zerwala lub skonczyla.	Nacisnij klawisz MODE by wrocic do trybu Ready to Sew i przewlec igle nitka.
[E : 06]	Blad ustawien igielnicy	Nacisnij klawisz MODE by wrocic do trybu Ready to Sew, potem ustaw numer igly.
[E : 07]	Blad automatycznego ciecia	Wylacz zasilanie i wlacz ponownie
[E : 08]	Otwarto dyski naprezacza podczas haftowania.	Przyciagnij dzwignie do siebie,zamknij dyski naprezacza. Ekran LCD pokaze tryb Ready to Sew.
[E : 09]	Blad zatrzymania gornego trzonu	Wylacz zasilanie i wlacz ponownie

Slyszalne dzwieki

Slyszany dzwiek	**Przyczyna dzwieku:**
pip	Normlana operacja
pip-pip-pip-pip	Bledna operacja lub awaria
pip-pip	Zmiana koloru nici
pip-peep pip-peep	Koniec haftowania
peep	Awaria

Rozwiazywanie problemow

Problem	Przyczyna	Referencje
Maszyna nie dziala.	1.Maszyna nie prawidlowo podlaczona 2.Nitka jest zapetlona w chwytaczu 3.Wyswietla sie komunikat zatwierdzajacy lub komunikat bledu. 4. System kontroli nie pracuje prawidlowo.	Strona 13. Usun zapetlona nitke. Sledz wiadomosc aby go wylaczyc. Wylacz zasilanie i wlacz ponownie.
Maszyna jest glosna.	1.W chwytaczu jest brud lub scinki nitek. 2.Maszyna nie jest naoliwiona.	Strona 76. Strona 78.
Gorna nitka sie zrywa.	1.Nitka nie jest prawidlowo nawleczona na igle. 2.Naprezenie nitki jest zbyt silne. 3.Igla jest zlamana lub uszkodzona. 4.Igla nie jest prawidlowo zamontowana. 5. Scieg jest zbyt gesty. 6.Uzyto niskiej jakosci nitki. 7. Dolna nitka nie jest prawidlowo przewleczona.	Strona 19. Strona 30. Strona 31. Strona 31. Zmodyfikuj haft za pomoca oprogramowania. Uzyj wysokiej jakosci nitki. Strona 17.
Dolna nitka sie zrywa.	1. Dolna nitka nie jest prawidlowo przewleczona. 2.W chwytaczu znajduje sie brud. 3. Szpulka nie jest prawidlowo umieszczona w bebenku. 4.Szpulka lub bebenek jest porysowany lub przyszkrzyniony.	Strona 17. Strona 76. Strona 17. Podmien szpulke lub bebenek.
Lamie sie igla.	1. Igla nie jest zamontowana prawidlowo. 2.Igla jest skrzywiona lub zlamana. 3.Sruba mocujaca nie jest dokrecona. 4.Naprezenie nitki jest zbyt slabe. 5.Sciej jest zbyt gesty. 7.Nitka nie jest prawidlowo przewleczona.	Strona 31. Strona 31. Strona 31. Strona 30. Zmodyfikuj haft za pomoca oprogramowania. Strona 19.
Puste sciegi	1.Igla nie jest prawidlowo umieszczona. 2.Igla jest zlamana lub uszkodzona. 3.Nitka nie jest prawidlowo przewleczona. 4.Naprezenie tkaniny na tamborku jest zbyt slabe.	Strona 31. Strona 31. Strona 19. Strona 22.
Haft jest przekrzywiony i nie wyrazny.	1.Napiecie gornej nitki jest zbyt mocne. 2.Naprezenie tkaniny na tamborku jest zbyt slabe. 3. Nie uzyto stabilizatora. 4. Material sie marszczy podczas haftowania. 5.Nitka jest zaplatana na dolnej czesci tkaniny. 6.Wlaczono funkcje Ignorowania krotkich sciegow.	Strona 30. Strona 22. Strona 15. Strona 27. Utnij zaplatana nitke. Strony 59, 67.
Nitka zapetla sie.	1. Napecie gornej nitki jest zbyt slabe. 2. Szpulka nie jest prawidlowo umieszczona. 3. Uzyto nitki niskiej jakosci.	Strona 30. Strona 17. Uzyj nitki wysokiej jakosci.

www.eti.com.pl www.eti.com.pl www.eti.com.pl www.eti.com.pl www.eti.com.pl www.eti.com.pl

Rozwiazywanie problemow.

Problem	Przyczyna	Referencje
Material sie marszczy	1.Napiecie gornej nitki jest zbyt mocne. 2.Napiecie tkaniny na tambotku jest zbyt slabe. 3.Nie uzyto stabilizatora.	Strona 30. Strona 22. Strona 15.
Ekran LCD jest nie wyrazny.	1.Zle wyregulowana jasnosc ekranu LCD.	Strony 24, 61.
Panel dotykowy nie pracuje prawidlowo.	1.Klawisze nie sa wysrodkowane. 2.System kontroli nie pracuje prawidlowo.	Strona 62. Wylacz zasilanie i wlacz ponownie.
Karta PC lub pamiec USB nie dzialaja.	1.Karta PC lub pamiec USB nie jest prawidlowo umieszczona. 2.Karta PC lub pamiec USB sa uszkodzone.	Strony 73, 74. Strony 58, 64.
Nie dziala komunikacja z komputerem PC.	1.Kabel USB nie jest prawidlowo podlaczony. 2.ID maszyny jest juz zajete.	Strona 14. Strony 57, 63.
Pojawia sie bledny komunikat o zerwaniu nitki.	1.Czujnik zrywu nitki jest zbyt czuly.	Strony 59, 68.

NOTATKA:
Nie jest czyms niezwyklym fakt wydobywania sie brzeczacych dzwiekow z wewnetrznych silnikow podczas gdy maszyna nie pracuje.

Kupuj w naszym sklepie internetowym
www.eti.com.pl

Polub nas na facebooku
ETI Radość Szycia

Odzwiedź nasz blog o szyciu
www.etiblog.com.pl

Sprawdź nasz kanał na youtube
ETI Radość Szycia

JANOME

770-805-001 (E)

www.eti.com.pl www.eti.com.pl www.eti.com.pl www.eti.com.pl www.eti.com.pl www.eti.com.pl
Wydrukowano w Polsce

JANOME

770-805-001 (E)
Wydrukowano w Polsce

www.eti.com.pl www.eti.com.pl www.eti.com.pl www.eti.com.pl www.eti.com.pl www.eti.com.pl